SZAFY CHŁODNICZE i MROŹNICZE

SZAFY CHŁODNICZE i MROŹNICZE

UFR 370 GD

USS 440 DTKL

USS 374 DTKLB

SCH 401 SCH 601

USS 690 DTKLGD

UFR 370 SD

SMR 700

SCH 400 SCH 600

SCHA 401 SCHA 601

SZAFY CHŁODNICZE i MROŹNICZE

SCH SZK

SCHP

SCH 402
SCH 602

SCH 800R

SCH 800
SCH 800S

SCH 1400R

SCH 2000
SCH 2000S

SCH 1400
SCH 1400S

mawi

SZAFA CHŁODNICZA JEDNODRZWIOWA
ОХЛАЖДЕНИЕ КАБИНЕТА ОДНОЙ ДВЕРИ
REFRIGERATED CABINET SINGLE DOOR
KÜHLUNG SCHRANK EINTÜRIG

SCH 400
SCH 600

RAL

3000	3003	1023	5005
6016	8016	1036	7004

DANE TECHNICZNE/ WYPOSAŻENIE STANDARDOWE:
- chłodzenie - grawitacyjne
- agregat chłodniczy - Danfoss
- zakres temperatur - od +1°C do +10°C
- czynnik chłodniczy - R 507
- napięcie znamionowe - 230 V~, 50Hz
- drzwi pełne
- termostat z automatycznym rozmrażaniem
- 4 półki siatkowe
- korpus izolowany pianką poliuretanową
- korpus malowany proszkowo na kolor biały
- nóżki do wypoziomowania urządzenia

WYPOSAŻENIE DODATKOWE:
- chłodzenie wymuszone - N
- wersja nierdzewna zew/wew
- gniazdko hermetyczne
- dodatkowe półki siatkowe
- korpus urządzenia malowany proszkowo na kolor wg RAL*
- możliwość podłączenia do agregatu zewnętrznego

ТЕХНИЧЕСКИЕ ДАННЫЕ/ СТАНДАРТНОЕ ОСНАЩЕНИЕ:
- охлаждение - гравитационное
- охлаждающий агрегат - Danfoss
- диапазон температур от +1°C до +10°C
- хладагент - R 507
- номинальное напряжение - 230 В~, 50 Гц
- двери
- термостат с автоматическим размораживанием
- 4 решетчатые полки
- корпус изолирован полиуретановой пеной
- корпус окрашен порошковой белой краской
- ножки для выравнивания оборудования

ДОПОЛНИТЕЛЬНОЕ ОСНАЩЕНИЕ:
- принудительное охлаждение - N
- нержавеющая версия наруж./внутр.
- герметическая розетка
- дополнительные решетчатые полки
- корпус оборудования окрашенный порошковой краской цвета из палитры RAL*
- возможность подключения к наружному агрегату

TECHNICAL DATA/ STANDARD ACCESSORIES:
- Gravitation cooling
- Refrigerating unit - Danfoss
- Temperature range - from +1°C to +10°C
- Refrigerant - R 507
- Rated voltage - 230 V~, 50Hz
- Solid door
- Thermostat with auto defrosting
- 4 netting shelves
- Polyurethane foam insulated body
- Powder coated body in white colour
- Adjustable levelling legs

ADDITIONAL ACCESSORIES
- Forced cooling - N
- Stainless steel interior/exterior
- Air - tight socket
- Additional netting shelves
- Powder coated body in RAL colours *
- Connection to the external chiller unit possible

TECHNISCHE DATEN/ STANDARDAUSSTATTUNG:
- Stille Kühlung
- Kühlaggregat - Danfoss
- Temperaturbereich - von +1°C bis +10v
- Kältemittel - R 507
- Nennspannung - 230 V~, 50 Hz
- Volltür
- Thermostat mit automatischer Abtauung
- 4 Ablageroste
- Gehäuse mit Polyurethanschaum isoliert
- Gehäuse pulverbeschichtet, Farbe: weiß
- Stellfüße zum Justieren des Möbels

ZUSÄTZLICHE AUSSTATTUNG:
- Gezwungene Kühlung - N
- Variante mit Innenraum/Gehäuse in nichtrostender Stahl
- Wassergeschützte Steckdose
- Zusätzliche Ablageroste
- Gehäuse pulverbeschichtet, Farbe nach RAL*
- Zum Anschluss an externe Aggregate geeignet

SCH 400
SCH 600

SZAFA CHŁODNICZA JEDNODRZWIOWA
ОХЛАЖДЕНИЕ КАБИНЕТА ОДНОЙ ДВЕРИ
REFRIGERATED CABINET SINGLE DOOR
KÜHLUNG SCHRANK EINTÜRIG

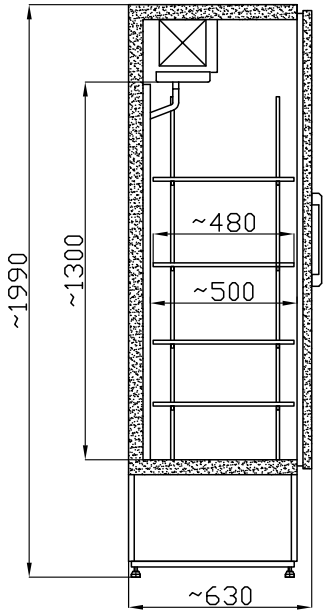

Model / Модель / Model / Modell	**SCH 400**	**SCH 600**
Wymiary (długość, szerokość, wysokość) [mm] Размеры (длина, ширина, высота) [мм] Size (Length, Width, Height) [mm] Abmessungen (Länge, Breite, Höhe) [mm]	**635 x 630 x 1990**	**725 x 630 x 1990**
Znamionowa wydajność chłodnicza [W] Номинальная охлаждающая мощность [Вт] Rated cooling capacity [W] Nennkühlleistung [W]	**390**	**634**
Nominalne dobowe zużycie energii [kWh] Номинальное суточное потребление энергии [кВт-час] Rated daily energy consumption [kWh] Nenntagesstromverbrauch [kWh]	**4.0**	**4.6**
Pojemność komory użytkowej [dm^3] Емкость рабочей камеры [дм^3] Usable compartment capacity [dm^3] Nutzinhalt [dm^3]	**400**	**500**
Powierzchnia ekspozycyjna [m^2] Экспозиционная поверхность [м^2] Display space [m^2] Auflagefläche [m^2]	**1.3**	**1.5**
Moc świetlówek [W] Мощность лампочек [Вт] Fluorescent lamp power [W] Leistung der Lichtstoffröhre [W]	**-**	**-**
Maksymalne obciążenie półki [kg] Максимальная нагрузка на полку [кг] Maximum shelf capacity [kg] Maximale Belastung der Zwischenablagen [kg]	**30**	**30**

Powyższe dane zostały podane dla temp. otoczenia 25°C oraz wilgotności względnej 60%. / Вышеуказанные данные представлены для температуры окружающей среды 25°C и относительной влажности 60%. / The above data relate to ambient temperature of 25°C and relative humidity of 60%. / Die oben angegebenen Daten gelten für eine Lufttemperatur von 25°C und relative Feuchtigkeit von 60%.

Producent zastrzega sobie prawo wprowadzania zmian parametrów urządzenia bez wcześniejszego uprzedzenia. / Производитель оставляет за собой право на внесения изменений в параметры оборудования без предварительного уведомления. / The manufacturer reserves the right to make amendments regarding technical parameters without notice. / Der Hersteller behält sich das Recht vor, Änderungen der technischen Parameter ohne Ankündigung vorzunehmen.

„MAWI" M. Piszczek i W. Dziedzic S. J. ul. Przemysłowa 75, 32-765 Rzezawa, tel.: 14 611 61 06 - 08, fax: 14 612 77 21, www.mawi-poland.pl marketing@mawi-poland.pl

mawi

SZAFA CHŁODNICZA JEDNODRZWIOWA
ОХЛАЖДЕНИЕ КАБИНЕТА ОДНОЙ ДВЕРИ
REFRIGERATED CABINET SINGLE DOOR
KÜHLUNG SCHRANK EINTÜRIG

SCH 401
SCH 601

RAL

3000	3003	1023	5005
6016	8016	1036	7004

DANE TECHNICZNE/ WYPOSAŻENIE STANDARDOWE:
- chłodzenie - grawitacyjne
- agregat chłodniczy - Danfoss
- zakres temperatur - od +1°C do +10°C
- czynnik chłodniczy - R 507
- napięcie znamionowe - 230 V~, 50Hz
- drzwi przeszklone
- termostat z automatycznym rozmrażaniem
- 4 półki siatkowe
- korpus izolowany pianką poliuretanową
- korpus malowany proszkowo na kolor biały
- nóżki do wypoziomowania urządzenia
- plafoniera podświetlana biała

WYPOSAŻENIE DODATKOWE:
- chłodzenie wymuszone - N
- wersja nierdzewna zew/wew
- gniazdko hermetyczne
- dodatkowe półki siatkowe
- korpus urządzenia malowany proszkowo na kolor wg RAL*
- możliwość podłączenia do agregatu zewnętrznego

ТЕХНИЧЕСКИЕ ДАННЫЕ/ СТАНДАРТНОЕ ОСНАЩЕНИЕ:
- охлаждение - гравитационное
- охлаждающий агрегат - Danfoss
- диапазон температур от +1°C до +10°C
- хладагент - R 507
- номинальное напряжение - 230 В~, 50 Гц
- двери со стеклом
- термостат с автоматическим размораживанием
- 4 решетчатые полки
- корпус изолирован полиуретановой пеной
- корпус окрашен порошковой белой краской
- ножки для выравнивания оборудования
- плафон белый

ДОПОЛНИТЕЛЬНОЕ ОСНАЩЕНИЕ:
- принудительное охлаждение - N
- нержавеющая версия наруж./внутр.
- герметическая розетка
- дополнительные решетчатые полки
- корпус оборудования окрашенный порошковой краской цвета из палитры RAL*
- возможность подключения к наружному агрегату

TECHNICAL DATA/ STANDARD ACCESSORIES:
- Gravitation cooling
- Refrigerating unit - Danfoss
- Temperature range - from +1°C to +10°C
- Refrigerant - R 507
- Rated voltage - 230 V~, 50Hz
- Glass door
- Thermostat with auto defrosting
- 4 netting shelves
- Polyurethane foam insulated body
- Powder coated body in white colour
- Adjustable levelling legs
- Top troffer white fixture with lighting

ADDITIONAL ACCESSORIES
- Forced cooling - N
- Stainless steel interior/exterior
- Air - tight socket
- Additional netting shelves
- Powder coated body in RAL colours *
- Connection to the external chiller unit possible

TECHNISCHE DATEN/ STANDARDAUSSTATTUNG:
- Stille Kühlung
- Kühlaggregat - Danfoss
- Temperaturbereich - von +1°C bis +10°C
- Kältemittel - R 507
- Nennspannung - 230 V~, 50 Hz
- Tür verglast
- Thermostat mit automatischer Abtauung
- 4 Ablageroste
- Gehäuse mit Polyurethanschaum isoliert
- Gehäuse pulverbeschichtet, Farbe: weiß
- Stellfüße zum Justieren des Möbels
- Plaffonier beleuchtet, weiß

ZUSÄTZLICHE AUSSTATTUNG:
- Gezwungene Kühlung - N
- Variante mit Innenraum/Gehäuse in nichtrostender Stahl
- Wassergeschützte Steckdose
- Zusätzliche Ablageroste
- Gehäuse pulverbeschichtet, Farbe nach RAL*
- Zum Anschluss an externe Aggregate geeignet

SCH 401
SCH 601

SZAFA CHŁODNICZA JEDNODRZWIOWA
ОХЛАЖДЕНИЕ КАБИНЕТА ОДНОЙ ДВЕРИ
REFRIGERATED CABINET SINGLE DOOR
KÜHLUNG SCHRANK EINTÜRIG

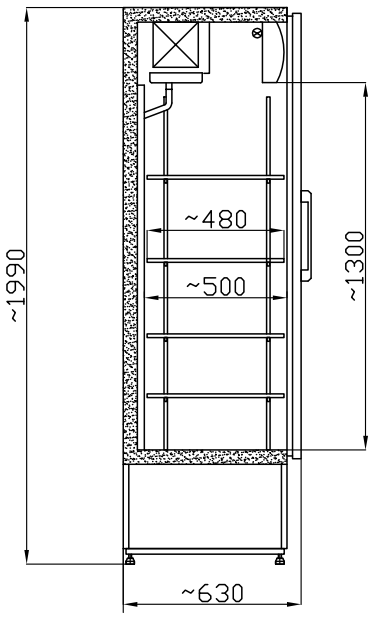

Model / Модель / Model / Modell	**SCH 401**	**SCH 601**
Wymiary (długość, szerokość, wysokość) [mm] Размеры (длина, ширина, высота) [мм] Size (Length, Width, Height) [mm] Abmessungen (Länge, Breite, Höhe) [mm]	**635 x 630 x 1990**	**725 x 630 x 1990**
Znamionowa wydajność chłodnicza [W] Номинальная охлаждающая мощность [Вт] Rated cooling capacity [W] Nennkühlleistung [W]	**390**	**634**
Nominalne dobowe zużycie energii [kWh] Номинальное суточное потребление энергии [кВт-час] Rated daily energy consumption [kWh] Nenntagesstromverbrauch [kWh]	**4.0**	**4.6**
Pojemność komory użytkowej [dm^3] Емкость рабочей камеры [дм^3] Usable compartment capacity [dm^3] Nutzinhalt [dm^3]	**400**	**500**
Powierzchnia ekspozycyjna [m^2] Экспозиционная поверхность [м^2] Display space [m^2] Auflagefläche [m^2]	**1.3**	**1.5**
Moc świetlówek [W] Мощность лампочек [Вт] Fluorescent lamp power [W] Leistung der Lichtstoffröhre [W]	**18**	**18**
Maksymalne obciążenie półki [kg] Максимальная нагрузка на полку [кг] Maximum shelf capacity [kg] Maximale Belastung der Zwischenablagen [kg]	**30**	**30**

Powyższe dane zostały podane dla temp. otoczenia 25°C oraz wilgotności względnej 60%. / Вышеуказанные данные представлены для температуры окружающей среды 25°C и относительной влажности 60%. / The above data relate to ambient temperature of 25°C and relative humidity of 60%. / Die oben angegebenen Daten gelten für eine Lufttemperatur von 25°C und relative Feuchtigkeit von 60%.

Producent zastrzega sobie prawo wprowadzania zmian parametrów urządzenia bez wcześniejszego uprzedzenia. / Производитель оставляет за собой право на внесения изменений в параметры оборудования без предварительного уведомления. / The manufacturer reserves the right to make amendments regarding technical parameters without notice. / Der Hersteller behält sich das Recht vor, Änderungen der technischen Parameter ohne Ankündigung vorzunehmen.

„MAWI" M. Piszczek i W. Dziedzic S. J. ul. Przemysłowa 75, 32-765 Rzezawa, tel.: 14 611 61 06 - 08, fax: 14 612 77 21, www.mawi-poland.pl marketing@mawi-poland.pl

mawi

SZAFA CHŁODNICZA JEDNODRZWIOWA
ОХЛАЖДЕНИЕ КАБИНЕТА ОДНОЙ ДВЕРИ
REFRIGERATED CABINET SINGLE DOOR
KÜHLUNG SCHRANK EINTÜRIG

SCH 402
SCH 602

RAL

3000	3003	1023	5005
6016	8016	1036	7004

DANE TECHNICZNE/ WYPOSAŻENIE STANDARDOWE:
- chłodzenie - grawitacyjne
- agregat chłodniczy - Danfoss
- zakres temperatur - od +1°C do +10°C
- czynnik chłodniczy - R 507
- napięcie znamionowe - 230 V~, 50Hz
- drzwi przeszklone oraz ściana tylna
- termostat z automatycznym rozmrażaniem
- 4 półki siatkowe
- plafoniera podświetlana biała
- korpus malowany proszkowo na kolor biały
- nóżki do wypoziomowania urządzenia

WYPOSAŻENIE DODATKOWE:
- chłodzenie wymuszone - N
- wersja nierdzewna zew/wew
- gniazdko hermetyczne
- dodatkowe półki siatkowe
- korpus urządzenia malowany proszkowo na kolor wg RAL*
- możliwość podłączenia do agregatu zewnętrznego

ТЕХНИЧЕСКИЕ ДАННЫЕ/ СТАНДАРТНОЕ ОСНАЩЕНИЕ:
- охлаждение - гравитационное
- охлаждающий агрегат - Danfoss
- диапазон температур от +1°C до +10°C
- хладагент - R 507
- номинальное напряжение - 230 В~, 50 Гц
- двери со стеклом и задней стенкой
- термостат с автоматическим размораживанием
- 4 решетчатые полки
- плафон белый
- корпус окрашен порошковой белой краской
- ножки для выравнивания оборудования

ДОПОЛНИТЕЛЬНОЕ ОСНАЩЕНИЕ:
- принудительное охлаждение - N
- нержавеющая версия наруж./внутр.
- герметическая розетка
- дополнительные решетчатые полки
- корпус оборудования окрашенный порошковой краской цвета из палитры RAL*
- возможность подключения к наружному агрегату

TECHNICAL DATA/ STANDARD ACCESSORIES:
- Gravitation cooling
- Refrigerating unit - Danfoss
- Temperature range - from +1°C to +10°C
- Refrigerant - R 507
- Rated voltage - 230 V~, 50Hz
- Glass door and back wall
- Thermostat with auto defrosting
- 4 netting shelves
- Top troffer white fixture with lighting
- Powder coated body in white colour
- Adjustable levelling legs

ADDITIONAL ACCESSORIES
- Forced cooling - N
- Stainless steel interior/exterior
- Air - tight socket
- Additional netting shelves
- Powder coated body in RAL colours *
- Connection to the external chiller unit possible

TECHNISCHE DATEN/ STANDARDAUSSTATTUNG:
- Stille Kühlung
- Kühlaggregat - Danfoss
- Temperaturbereich - von +1°C bis +10°C
- Kältemittel - R 507
- Nennspannung - 230 V~, 50 Hz
- Tür und Rückpaneel verglast
- Thermostat mit automatischer Abtauung
- 4 Ablageroste
- Plaffonier beleuchtet, weiß
- Gehäuse pulverbeschichtet, Farbe: weiß
- Stellfüße zum Justieren des Möbels

ZUSÄTZLICHE AUSSTATTUNG:
- Gezwungene Kühlung - N
- Variante mit Innenraum/Gehäuse in nichtrostender Stahl
- Wassergeschützte Steckdose
- Zusätzliche Ablageroste
- Gehäuse pulverbeschichtet, Farbe nach RAL*
- Zum Anschluss an externe Aggregate geeignet

SCH 402
SCH 602

SZAFA CHŁODNICZA JEDNODRZWIOWA
ОХЛАЖДЕНИЕ КАБИНЕТА ОДНОЙ ДВЕРИ
REFRIGERATED CABINET SINGLE DOOR
KÜHLUNG SCHRANK EINTÜRIG

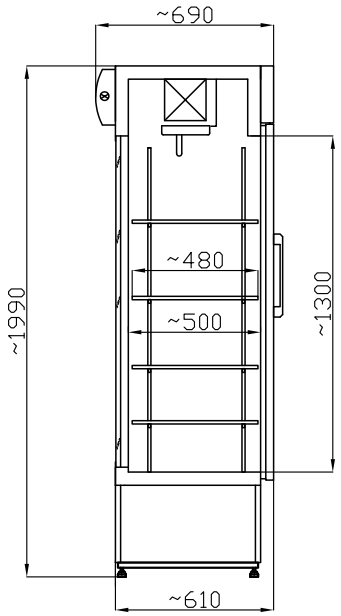

Model / Модель / Model / Modell	**SCH 402**	**SCH 602**
Wymiary (długość, szerokość, wysokość) [mm] Размеры (длина, ширина, высота) [мм] Size (Length, Width, Height) [mm] Abmessungen (Länge, Breite, Höhe) [mm]	**635 x 630 (690) x 1990**	**725 x 630(690) x 1990**
Znamionowa wydajność chłodnicza [W] Номинальная охлаждающая мощность [Вт] Rated cooling capacity [W] Nennkühlleistung [W]	**634**	**835**
Nominalne dobowe zużycie energii [kWh] Номинальное суточное потребление энергии [кВт-час] Rated daily energy consumption [kWh] Nenntagesstromverbrauch [kWh]	**4.6**	**5.0**
Pojemność komory użytkowej [dm^3] Емкость рабочей камеры [дм^3] Usable compartment capacity [dm^3] Nutzinhalt [dm^3]	**400**	**500**
Powierzchnia ekspozycyjna [m^2] Экспозиционная поверхность [м^2] Display space [m^2] Auflagefläche [m^2]	**1.3**	**1.5**
Moc świetlówek [W] Мощность лампочек [Вт] Fluorescent lamp power [W] Leistung der Lichtstoffröhre [W]	**2 x 18**	**2 x 18**
Maksymalne obciążenie półki [kg] Максимальная нагрузка на полку [кг] Maximum shelf capacity [kg] Maximale Belastung der Zwischenablagen [kg]	**30**	**30**

Powyższe dane zostały podane dla temp. otoczenia 25°C oraz wilgotności względnej 60%. / Вышеуказанные данные представлены для температуры окружающей среды 25°C и относительной влажности 60%. / The above data relate to ambient temperature of 25°C and relative humidity of 60%. / Die oben angegebenen Daten gelten für eine Lufttemperatur von 25°C und relative Feuchtigkeit von 60%.
Producent zastrzega sobie prawo wprowadzania zmian parametrów urządzenia bez wcześniejszego uprzedzenia. / Производитель оставляет за собой право на внесения изменений в параметры оборудования без предварительного уведомления. / The manufacturer reserves the right to make amendments regarding technical parameters without notice. / Der Hersteller behält sich das Recht vor, Änderungen der technischen Parameter ohne Ankündigung vorzunehmen.

„MAWI" M. Piszczek i W. Dziedzic S. J. ul. Przemysłowa 75, 32-765 Rzezawa, tel.: 14 611 61 06 - 08, fax: 14 612 77 21, www.mawi-poland.pl marketing@mawi-poland.pl

mawi

SZAFA CHŁODNICZA JEDNODRZWIOWA
ОХЛАЖДЕНИЕ КАБИНЕТА ОДНОЙ ДВЕРИ
REFRIGERATED CABINET SINGLE DOOR
KÜHLUNG SCHRANK EINTÜRIG

SCH 700

RAL

3000	3003	1023	5005
6016	8016	1036	7004

DANE TECHNICZNE/ WYPOSAŻENIE STANDARDOWE:
- chłodzenie wymuszone
- agregat chłodniczy - Danfoss
- zakres temperatur - od +1°C do +10°C
- czynnik chłodniczy - R 507
- napięcie znamionowe - 230 V~, 50Hz
- drzwi pełne
- termostat z automatycznym rozmrażaniem
- 4 półki siatkowe na prowadnicach (przystosowane do pojemników GN)
- korpus izolowany pianką poliuretanową
- korpus malowany proszkowo na kolor biały
- nóżki do wypoziomowania urządzenia

WYPOSAŻENIE DODATKOWE:
- wersja nierdzewna zew/wew
- gniazdko hermetyczne
- dodatkowe półki siatkowe
- korpus urządzenia malowany proszkowo na kolor wg RAL*
- możliwość podłączenia do agregatu zewnętrznego

ТЕХНИЧЕСКИЕ ДАННЫЕ/ СТАНДАРТНОЕ ОСНАЩЕНИЕ:
- охлаждение - принудительное
- охлаждающий агрегат - Danfoss
- диапазон температур от +1°C до +10°C
- хладагент - R 507
- номинальное напряжение - 230 В~, 50 Гц
- двери
- термостат с автоматическим размораживанием
- 4 решетчатые полки на направляющих (приспособлены для контейнеров на пищевые продукты)
- корпус изолирован полиуретановой пеной
- корпус окрашен порошковой белой краской
- ножки для выравнивания оборудования

ДОПОЛНИТЕЛЬНОЕ ОСНАЩЕНИЕ:
- нержавеющая версия наруж./внутр.
- герметическая розетка
- дополнительные решетчатые полки
- корпус оборудования окрашенный порошковой краской цвета из палитры RAL*
- возможность подключения к наружному агрегату

TECHNICAL DATA/ STANDARD ACCESSORIES:
- Forced cooling
- Refrigerating unit - Danfoss
- Temperature range - from +1°C to +10°C
- Refrigerant - R 507
- Rated voltage - 230 V~, 50Hz
- Solid door
- Thermostat with auto defrosting
- 4 netting shelves on guiderails (adapted to GN containers)
- Polyurethane foam insulated body
- Powder coated body in white colour
- Adjustable levelling legs

ADDITIONAL ACCESSORIES
- Stainless steel interior/exterior
- Air - tight socket
- Additional netting shelves
- Powder coated body in RAL colours *
- Connection to the external chiller unit possible

TECHNISCHE DATEN/ STANDARDAUSSTATTUNG:
- Gezwungene Kühlung
- Kühlaggregat - Danfoss
- Temperaturbereich - von +1°C bis +10°C
- Kältemittel - R 507
- Nennspannung - 230 V~, 50 Hz
- Volltür
- Thermostat mit automatischer Abtauung
- 4 Ablageroste auf Gleitschienen (geeignet für GN-Behälter)
- Gehäuse mit Polyurethanschaum isoliert
- Gehäuse pulverbeschichtet, Farbe: weiß
- Stellfüße zum Justieren des Möbels

ZUSÄTZLICHE AUSSTATTUNG:
- Variante mit Innenraum/Gehäuse in nichtrostender Stahl
- Wassergeschützte Steckdose
- Zusätzliche Ablageroste
- Gehäuse pulverbeschichtet, Farbe nach RAL*
- Zum Anschluss an externe Aggregate geeignet

SCH 700

SZAFA CHŁODNICZA JEDNODRZWIOWA
ОХЛАЖДЕНИЕ КАБИНЕТА ОДНОЙ ДВЕРИ
REFRIGERATED CABINET SINGLE DOOR
KÜHLUNG SCHRANK EINTÜRIG

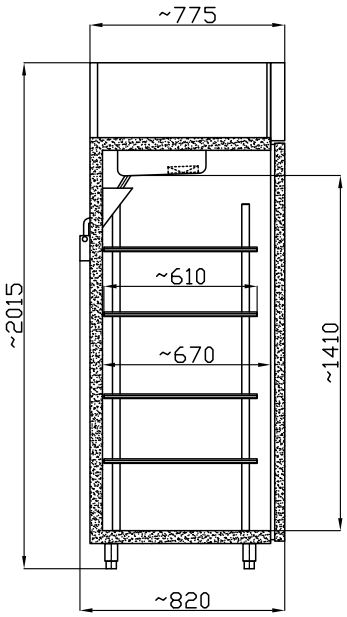

Model / Модель / Model / Modell	**SCH 700**
Wymiary (długość, szerokość, wysokość) [mm] Размеры (длина, ширина, высота) [мм] Size (Length, Width, Height) [mm] Abmessungen (Länge, Breite, Höhe) [mm]	**665 x 775 (820) x 2015**
Znamionowa wydajność chłodnicza [W] Номинальная охлаждающая мощность [Вт] Rated cooling capacity [W] Nennkühlleistung [W]	**634**
Nominalne dobowe zużycie energii [kWh] Номинальное суточное потребление энергии [кВт-час] Rated daily energy consumption [kWh] Nenntagesstromverbrauch [kWh]	**4.0**
Pojemność komory użytkowej [dm^3] Емкость рабочей камеры [дм^3] Usable compartment capacity [dm^3] Nutzinhalt [dm^3]	**540**
Powierzchnia ekspozycyjna [m^2] Экспозиционная поверхность [м^2] Display space [m^2] Auflagefläche [m^2]	**1.6**
Moc świetlówek [W] Мощность лампочек [Вт] Fluorescent lamp power [W] Leistung der Lichtstoffröhre [W]	**-**
Maksymalne obciążenie półki [kg] Максимальная нагрузка на полку [кг] Maximum shelf capacity [kg] Maximale Belastung der Zwischenablagen [kg]	**30**

Powyższe dane zostały podane dla temp. otoczenia 25°C oraz wilgotności względnej 60%. / Вышеуказанные данные представлены для температуры окружающей среды 25°C и относительной влажности 60%. / The above data relate to ambient temperature of 25°C and relative humidity of 60%. / Die oben angegebenen Daten gelten für eine Lufttemperatur von 25°C und relative Feuchtigkeit von 60%.

Producent zastrzega sobie prawo wprowadzania zmian parametrów urządzenia bez wcześniejszego uprzedzenia. / Производитель оставляет за собой право на внесения изменений в параметры оборудования без предварительного уведомления. / The manufacturer reserves the right to make amendments regarding technical parameters without notice. / Der Hersteller behält sich das Recht vor, Änderungen der technischen Parameter ohne Ankündigung vorzunehmen.

„MAWI" M. Piszczek i W. Dziedzic S. J. ul. Przemysłowa 75, 32-765 Rzezawa, tel.: 14 611 61 06 - 08, fax: 14 612 77 21, www.mawi-poland.pl marketing@mawi-poland.pl

mawi

SZAFA CHŁODNICZA DWUDRZWIOWA
ОХЛАЖДЕНИЕ КАБИНЕТА ДВУХДВЕРНЫЙ
REFRIGERATED CABINET DOUBLE DOOR
KÜHLUNG SCHRANK ZWEITÜRIG

SCH 800
SCH 800S

RAL

3000	3003	1023	5005
6016	8016	1036	7004

DANE TECHNICZNE/ WYPOSAŻENIE STANDARDOWE:
- chłodzenie - grawitacyjne
- agregat chłodniczy - Danfoss
- zakres temperatur - od +1°C do +10°C
- czynnik chłodniczy - R 507
- napięcie znamionowe - 230 V~, 50Hz
- termostat z automatycznym rozmrażaniem
- drzwi pełne w SCH 800
- drzwi przeszklone w SCH 800S
- 8 półek siatkowych
- korpus izolowany pianką poliuretanową
- korpus malowany proszkowo na kolor biały
- nóżki do wypoziomowania urządzenia

WYPOSAŻENIE DODATKOWE:
- chłodzenie wymuszone - N
- wersja nierdzewna zew/wew
- gniazdko hermetyczne
- przegroda pionowa
- zamek do drzwi
- dodatkowe półki siatkowe
- korpus urządzenia malowany proszkowo na kolor wg RAL*
- możliwość podłączenia do agregatu zewnętrznego
- grzałka rozmrażania w parowniku z chłodzeniem grawitacyjnym

ТЕХНИЧЕСКИЕ ДАННЫЕ/ СТАНДАРТНОЕ ОСНАЩЕНИЕ:
- охлаждение - гравитационное
- охлаждающий агрегат - Danfoss
- диапазон температур от +1°C до +10°C
- хладагент - R 507
- номинальное напряжение - 230 В~, 50 Гц
- термостат с автоматическим размора-живанием
- двери SCH 800
- двери со стеклом SCH 800S
- 8 решетчатые полки
- корпус изолирован полиуретановой пеной
- корпус окрашен порошковой белой краской
- ножки для выравнивания оборудования

ДОПОЛНИТЕЛЬНОЕ ОСНАЩЕНИЕ:
- принудительное охлаждение - N
- нержавеющая версия наруж./внутр.
- герметическая розетка
- отвесная стенка
- замок к двери
- дополнительные решетчатые полки
- корпус оборудования окрашенный порошковой краской цвета из палитры RAL*
- возможность подключения к наружному агрегату
- грелка размораживания в испарителе с гравитационным охлаждением

TECHNICAL DATA/ STANDARD ACCESSORIES:
- Gravitation cooling
- Refrigerating unit - Danfoss
- Temperature range - from +1°C to +10°C
- Refrigerant - R 507
- Rated voltage - 230 V~, 50Hz
- Thermostat with auto defrosting
- Solid door SCH 800
- Glass door SCH 800S
- 8 netting shelves
- Polyurethane foam insulated body
- Powder coated body in white colour
- Adjustable levelling legs

ADDITIONAL ACCESSORIES
- Forced cooling - N
- Stainless steel interior/exterior
- Air - tight socket
- Vertical partition
- Door lock
- Additional netting shelves
- Powder coated body in RAL colours *
- Connection to the external chiller unit possible
- Defrosting heater in evaporator along with gravitation cooling

TECHNISCHE DATEN/ STANDARDAUSSTATTUNG:
- Stille Kühlung
- Kühlaggregat - Danfoss
- Temperaturbereich - von +1°C bis +10°C
- Kältemittel - R 507
- Nennspannung - 230 V~, 50 Hz
- Thermostat mit automatischer Abtauung
- Volltür SCH 800
- Tür verglast SCH 800S
- 8 Ablageroste
- Gehäuse mit Polyurethanschaum isoliert
- Gehäuse pulverbeschichtet, Farbe: weiß
- Stellfüße zum Justieren des Möbels

ZUSÄTZLICHE AUSSTATTUNG:
- Gezwungene Kühlung - N
- Variante mit Innenraum/Gehäuse in nichtrostender Stahl
- Wassergeschützte Steckdose
- Senkrechte Trennwand
- Türschloss
- Zusätzliche Ablageroste
- Gehäuse pulverbeschichtet, Farbe nach RAL*
- Zum Anschluss an externe Aggregate geeignet
- Abtauheizung im Verdampfer mit stiller Kühlung

SCH 800
SCH 800S

SZAFA CHŁODNICZA DWUDRZWIOWA
ОХЛАЖДЕНИЕ КАБИНЕТА ДВУХДВЕРНЫЙ
REFRIGERATED CABINET DOUBLE DOOR
KÜHLUNG SCHRANK ZWEITÜRIG

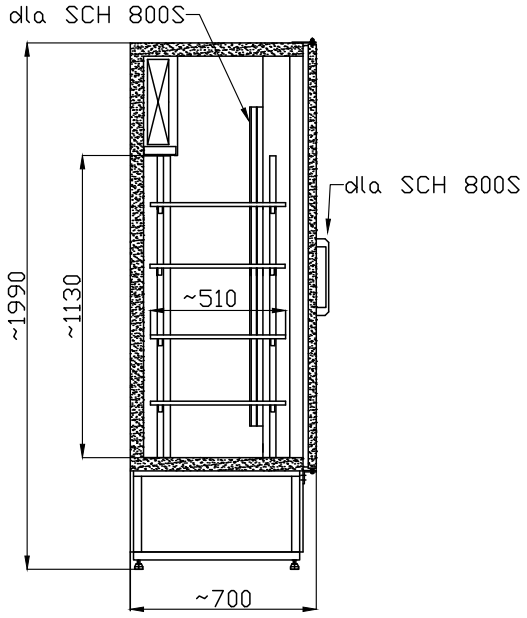

Model / Модель / Model / Modell	**SCH 800, SCH 800S**
Wymiary (długość, szerokość, wysokość) [mm] Размеры (длина, ширина, высота) [мм] Size (Length, Width, Height) [mm] Abmessungen (Länge, Breite, Höhe) [mm]	**1200 x 700 x 1990**
Znamionowa wydajność chłodnicza [W] Номинальная охлаждающая мощность [Вт] Rated cooling capacity [W] Nennkühlleistung [W]	**835**
Nominalne dobowe zużycie energii [kWh] Номинальное суточное потребление энергии [кВт-час] Rated daily energy consumption [kWh] Nenntagesstromverbrauch [kWh]	**5.6**
Pojemność komory użytkowej [dm^3] Емкость рабочей камеры [дм^3] Usable compartment capacity [dm^3] Nutzinhalt [dm^3]	**850**
Powierzchnia ekspozycyjna [m^2] Экспозиционная поверхность [м^2] Display space [m^2] Auflagefläche [m^2]	**2.4**
Moc świetlówek [W] Мощность лампочек [Вт] Fluorescent lamp power [W] Leistung der Lichtstoffröhre [W]	**36**
Maksymalne obciążenie półki [kg] Максимальная нагрузка на полку [кг] Maximum shelf capacity [kg] Maximale Belastung der Zwischenablagen [kg]	**30**

Powyższe dane zostały podane dla temp. otoczenia 25°C oraz wilgotności względnej 60%. / Вышеуказанные данные представлены для температуры окружающей среды 25°C и относительной влажности 60%. / The above data relate to ambient temperature of 25°C and relative humidity of 60%. / Die oben angegebenen Daten gelten für eine Lufttemperatur von 25°C und relative Feuchtigkeit von 60%.
Producent zastrzega sobie prawo wprowadzania zmian parametrów urządzenia bez wcześniejszego uprzedzenia. / Производитель оставляет за собой право на внесения изменений в параметры оборудования без предварительного уведомления. / The manufacturer reserves the right to make amendments regarding technical parameters without notice. / Der Hersteller behält sich das Recht vor, Änderungen der technischen Parameter ohne Ankündigung vorzunehmen.

mawi

SZAFA CHŁODNICZA DWUDRZWIOWA
ОХЛАЖДЕНИЕ КАБИНЕТА ДВУХДВЕРНЫЙ
REFRIGERATED CABINET DOUBLE DOOR
KÜHLUNG SCHRANK ZWEITÜRIG

SCH 800R

RAL

3000	3003	1023	5005
6016	8016	1036	7004

DANE TECHNICZNE/ WYPOSAŻENIE STANDARDOWE:
- chłodzenie - grawitacyjne
- agregat chłodniczy - Danfoss
- zakres temperatur - od +1°C do +10°C
- czynnik chłodniczy - R 507
- napięcie znamionowe - 230 V~, 50Hz
- termostat z automatycznym rozmrażaniem
- drzwi przeszklone przesuwne
- 8 półek siatkowych
- korpus izolowany pianką poliuretanową
- korpus malowany proszkowo na kolor biały
- nóżki do wypoziomowania urządzenia

WYPOSAŻENIE DODATKOWE:
- chłodzenie wymuszone - N
- wersja nierdzewna zew/wew
- gniazdko hermetyczne
- przegroda pionowa
- dodatkowe półki siatkowe
- korpus urządzenia malowany proszkowo na kolor wg RAL*
- możliwość podłączenia do agregatu zewnętrznego
- grzałka rozmrażania w parowniku z chłodzeniem grawitacyjnym

ТЕХНИЧЕСКИЕ ДАННЫЕ/ СТАНДАРТНОЕ ОСНАЩЕНИЕ:
- охлаждение - гравитационное
- охлаждающий агрегат - Danfoss
- диапазон температур от +1°C до +10°C
- хладагент - R 507
- номинальное напряжение - 230 В~, 50 Гц
- термостат с автоматическим размораживанием
- двери со стеклом передвижные
- 8 решетчатые полки
- корпус изолирован полиуретановой пеной
- корпус окрашен порошковой белой краской
- ножки для выравнивания оборудования

ДОПОЛНИТЕЛЬНОЕ ОСНАЩЕНИЕ:
- принудительное охлаждение - N
- нержавеющая версия наруж./внутр.
- герметическая розетка
- отвесная стенка
- дополнительные решетчатые полки
- корпус оборудования окрашенный порошковой краской цвета из палитры RAL*
- возможность подключения к наружному агрегату
- грелка размораживания в испарителе с гравитационным охлаждением

TECHNICAL DATA/ STANDARD ACCESSORIES:
- Gravitation cooling
- Refrigerating unit - Danfoss
- Temperature range - from +1°C to +10°C
- Refrigerant - R 507
- Rated voltage - 230 V~, 50Hz
- Thermostat with auto defrosting
- Sliding glass door
- 8 netting shelves
- Polyurethane foam insulated body
- Powder coated body in white colour
- Adjustable levelling legs

ADDITIONAL ACCESSORIES
- Forced cooling - N
- Stainless steel interior/exterior
- Air - tight socket
- Vertical partition
- Additional netting shelves
- Powder coated body in RAL colours *
- Connection to the external chiller unit possible
- Defrosting heater in evaporator along with gravitation cooling

TECHNISCHE DATEN/ STANDARDAUSSTATTUNG:
- Stille Kühlung
- Kühlaggregat - Danfoss
- Temperaturbereich - von +1°C bis +10°C
- Kältemittel - R 507
- Nennspannung - 230 V~, 50 Hz
- Thermostat mit automatischer Abtauung
- Verglaste Schiebetür
- 8 Ablageroste
- Gehäuse mit Polyurethanschaum isoliert
- Gehäuse pulverbeschichtet, Farbe: weiß
- Stellfüße zum Justieren des Möbels

ZUSÄTZLICHE AUSSTATTUNG:
- Gezwungene Kühlung - N
- Variante mit Innenraum/Gehäuse in nichtrostender Stahl
- Wassergeschützte Steckdose
- Senkrechte Trennwand
- Zusätzliche Ablageroste
- Gehäuse pulverbeschichtet, Farbe nach RAL*
- Zum Anschluss an externe Aggregate geeignet
- Abtauheizung im Verdampfer mit stiller Kühlung

SCH 800R

SZAFA CHŁODNICZA DWUDRZWIOWA
ОХЛАЖДЕНИЕ КАБИНЕТА ДВУХДВЕРНЫЙ
REFRIGERATED CABINET DOUBLE DOOR
KÜHLUNG SCHRANK ZWEITÜRIG

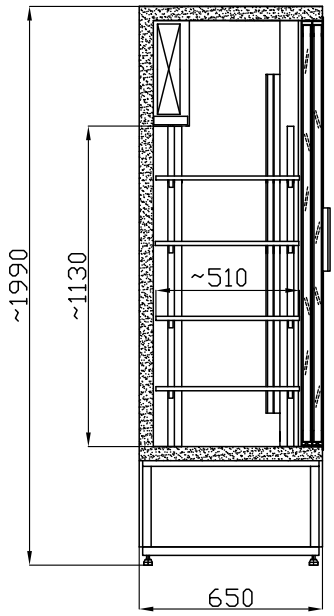

Model / Модель / Model / Modell	**SCH 800R**
Wymiary (długość, szerokość, wysokość) [mm] Размеры (длина, ширина, высота) [мм] Size (Length, Width, Height) [mm] Abmessungen (Länge, Breite, Höhe) [mm]	**1200 x 660 x 1990**
Znamionowa wydajność chłodnicza [W] Номинальная охлаждающая мощность [Вт] Rated cooling capacity [W] Nennkühlleistung [W]	**835**
Nominalne dobowe zużycie energii [kWh] Номинальное суточное потребление энергии [кВт-час] Rated daily energy consumption [kWh] Nenntagesstromverbrauch [kWh]	**6.0**
Pojemność komory użytkowej [dm^3] Емкость рабочей камеры [дм^3] Usable compartment capacity [dm^3] Nutzinhalt [dm^3]	**850**
Powierzchnia ekspozycyjna [m^2] Экспозиционная поверхность [м^2] Display space [m^2] Auflagefläche [m^2]	**2.4**
Moc świetlówek [W] Мощность лампочек [Вт] Fluorescent lamp power [W] Leistung der Lichtstoffröhre [W]	**36**
Maksymalne obciążenie półki [kg] Максимальная нагрузка на полку [кг] Maximum shelf capacity [kg] Maximale Belastung der Zwischenablagen [kg]	**30**

Powyższe dane zostały podane dla temp. otoczenia 25°C oraz wilgotności względnej 60%. / Вышеуказанные данные представлены для температуры окружающей среды 25°C и относительной влажности 60%. / The above data relate to ambient temperature of 25°C and relative humidity of 60%. / Die oben angegebenen Daten gelten für eine Lufttemperatur von 25°C und relative Feuchtigkeit von 60%.
Producent zastrzega sobie prawo wprowadzania zmian parametrów urządzenia bez wcześniejszego uprzedzenia. / Производитель оставляет за собой право на внесения изменений в параметры оборудования без предварительного уведомления. / The manufacturer reserves the right to make amendments regarding technical parameters without notice. / Der Hersteller behält sich das Recht vor, Änderungen der technischen Parameter ohne Ankündigung vorzunehmen.

„MAWI" M. Piszczek i W. Dziedzic S. J. ul. Przemysłowa 75, 32-765 Rzezawa, tel.: 14 611 61 06 - 08, fax: 14 612 77 21, www.mawi-poland.pl marketing@mawi-poland.pl

mawi

SZAFA CHŁODNICZA DWUDRZWIOWA
ОХЛАЖДЕНИЕ КАБИНЕТА ДВУХДВЕРНЫЙ
REFRIGERATED CABINET DOUBLE DOOR
KÜHLUNG SCHRANK ZWEITÜRIG

SCH 1400
SCH 1400S

RAL

3000	3003	1023	5005
6016	8016	1036	7004

DANE TECHNICZNE/ WYPOSAŻENIE STANDARDOWE:
- chłodzenie - grawitacyjne
- agregat chłodniczy - Danfoss
- zakres temperatur - od +1°C do +10°C
- czynnik chłodniczy - R 507
- napięcie znamionowe - 230 V~, 50Hz
- termostat z automatycznym rozmrażaniem
- drzwi pełne w SCH 1400
- drzwi przeszklone w SCH 1400S
- 8 półek siatkowych
- korpus izolowany pianką poliuretanową
- korpus malowany proszkowo na kolor biały
- nóżki do wypoziomowania urządzenia

WYPOSAŻENIE DODATKOWE:
- chłodzenie wymuszone - N
- wersja nierdzewna zew/wew
- gniazdko hermetyczne
- przegroda pionowa
- zamek do drzwi
- dodatkowe półki siatkowe
- korpus urządzenia malowany proszkowo na kolor wg RAL*
- możliwość podłączenia do agregatu zewnętrznego
- grzałka rozmrażania w parowniku z chłodzeniem grawitacyjnym

ТЕХНИЧЕСКИЕ ДАННЫЕ/ СТАНДАРТНОЕ ОСНАЩЕНИЕ:
- охлаждение - гравитационное
- охлаждающий агрегат - Danfoss
- диапазон температур от +1°C до +10°C
- хладагент - R 507
- номинальное напряжение - 230 В~, 50 Гц
- термостат с автоматическим размора-живанием
- двери SCH 1400
- двери со стеклом SCH 1400S
- 8 решетчатые полки
- корпус изолирован полиуретановой пеной
- корпус окрашен порошковой белой краской
- ножки для выравнивания оборудования

ДОПОЛНИТЕЛЬНОЕ ОСНАЩЕНИЕ:
- принудительное охлаждение - N
- нержавеющая версия наруж./внутр.
- герметическая розетка
- отвесная стенка
- замок к двери
- дополнительные решетчатые полки
- корпус оборудования окрашенный порошковой краской цвета из палитры RAL*
- возможность подключения к наружному агрегату
- грелка размораживания в испарителе с гравитационным охлаждением

TECHNICAL DATA/ STANDARD ACCESSORIES:
- Gravitation cooling
- Refrigerating unit - Danfoss
- Temperature range -from +1°C to +10°C
- Refrigerant - R 507
- Rated voltage - 230 V~, 50Hz
- Thermostat with auto defrosting
- Solid door SCH 1400
- Glass door SCH 1400S
- 8 netting shelves
- Polyurethane foam insulated body
- Powder coated body in white colour
- Adjustable levelling legs

ADDITIONAL ACCESSORIES
- Forced cooling - N
- Stainless steel interior/exterior
- Air - tight socket
- Vertical partition
- Door lock
- Additional netting shelves
- Powder coated body in RAL colours *
- Connection to the external chiller unit possible
- Defrosting heater in evaporator along with gravitation cooling

TECHNISCHE DATEN/ STANDARDAUSSTATTUNG:
- Stille Kühlung
- Kühlaggregat - Danfoss
- Temperaturbereich - von +1°C bis +10°C
- Kältemittel - R 507
- Nennspannung - 230 V~, 50 Hz
- Thermostat mit automatischer Abtauung
- Volltür SCH 1400
- Tür verglast SCH 1400S
- 8 Ablageroste
- Gehäuse mit Polyurethanschaum isoliert
- Gehäuse pulverbeschichtet, Farbe: weiß
- Stellfüße zum Justieren des Möbels

ZUSÄTZLICHE AUSSTATTUNG:
- Gezwungene Kühlung - N
- Variante mit Innenraum/Gehäuse in nichtrostender Stahl
- Wassergeschützte Steckdose
- Senkrechte Trennwand
- Türschloss
- Zusätzliche Ablageroste
- Gehäuse pulverbeschichtet, Farbe nach RAL*
- Zum Anschluss an externe Aggregate geeignet
- Abtauheizung im Verdampfer mit stiller Kühlung

SCH 1400
SCH 1400S

SZAFA CHŁODNICZA DWUDRZWIOWA
ОХЛАЖДЕНИЕ КАБИНЕТА ДВУХДВЕРНЫЙ
REFRIGERATED CABINET DOUBLE DOOR
KÜHLUNG SCHRANK ZWEITÜRIG

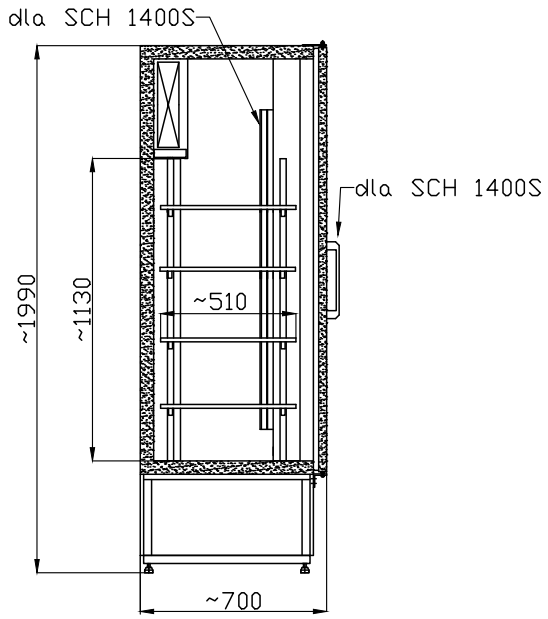

Model / Модель / Model / Modell	**SCH 1400, SCH 1400S**
Wymiary (długość, szerokość, wysokość) [mm] Размеры (длина, ширина, высота) [мм] Size (Length, Width, Height) [mm] Abmessungen (Länge, Breite, Höhe) [mm]	**1600 x 700 x 1990**
Znamionowa wydajność chłodnicza [W] Номинальная охлаждающая мощность [Вт] Rated cooling capacity [W] Nennkühlleistung [W]	**835**
Nominalne dobowe zużycie energii [kWh] Номинальное суточное потребление энергии [кВт-час] Rated daily energy consumption [kWh] Nenntagesstromverbrauch [kWh]	**6**
Pojemność komory użytkowej [dm^3] Емкость рабочей камеры [дм^3] Usable compartment capacity [dm^3] Nutzinhalt [dm^3]	**1200**
Powierzchnia ekspozycyjna [m^2] Экспозиционная поверхность [м^2] Display space [m^2] Auflagefläche [m^2]	**3.5**
Moc świetlówek [W] Мощность лампочек [Вт] Fluorescent lamp power [W] Leistung der Lichtstoffröhre [W]	**36**
Maksymalne obciążenie półki [kg] Максимальная нагрузка на полку [кг] Maximum shelf capacity [kg] Maximale Belastung der Zwischenablagen [kg]	**30**

Powyższe dane zostały podane dla temp. otoczenia 25°C oraz wilgotności względnej 60%. / Вышеуказанные данные представлены для температуры окружающей среды 25°C и относительной влажности 60%. / The above data relate to ambient temperature of 25°C and relative humidity of 60%. / Die oben angegebenen Daten gelten für eine Lufttemperatur von 25°C und relative Feuchtigkeit von 60%.
Producent zastrzega sobie prawo wprowadzania zmian parametrów urządzenia bez wcześniejszego uprzedzenia. / Производитель оставляет за собой право на внесения изменений в параметры оборудования без предварительного уведомления. / The manufacturer reserves the right to make amendments regarding technical parameters without notice. / Der Hersteller behält sich das Recht vor, Änderungen der technischen Parameter ohne Ankündigung vorzunehmen.

„MAWI" M. Piszczek i W. Dziedzic S. J. ul. Przemysłowa 75, 32-765 Rzezawa, tel.: 14 611 61 06 - 08, fax: 14 612 77 21, www.mawi-poland.pl marketing@mawi-poland.pl

mawi

SZAFA CHŁODNICZA DWUDRZWIOWA
ОХЛАЖДЕНИЕ КАБИНЕТА ДВУХДВЕРНЫЙ
REFRIGERATED CABINET DOUBLE DOOR
KÜHLUNG SCHRANK ZWEITÜRIG

SCH 1400R

RAL

3000	3003	1023	5005
6016	8016	1036	7004

DANE TECHNICZNE/ WYPOSAŻENIE STANDARDOWE:
- chłodzenie - grawitacyjne
- agregat chłodniczy - Danfoss
- zakres temperatur - od +1°C do +10°C
- czynnik chłodniczy - R 507
- napięcie znamionowe - 230 V~, 50Hz
- termostat z automatycznym rozmrażaniem
- drzwi przeszklone przesuwne
- 8 półek siatkowych
- korpus izolowany pianką poliuretanową
- korpus malowany proszkowo na kolor biały
- nóżki do wypoziomowania urządzenia

WYPOSAŻENIE DODATKOWE:
- chłodzenie wymuszone - N
- wersja nierdzewna zew/wew
- gniazdko hermetyczne
- przegroda pionowa
- dodatkowe półki siatkowe
- korpus urządzenia malowany proszkowo na kolor wg RAL*
- możliwość podłączenia do agregatu zewnętrznego
- grzałka rozmrażania w parowniku z chłodzeniem grawitacyjnym

ТЕХНИЧЕСКИЕ ДАННЫЕ/ СТАНДАРТНОЕ ОСНАЩЕНИЕ:
- охлаждение - гравитационное
- охлаждающий агрегат - Danfoss
- диапазон температур от +1°C до +10°C
- хладагент - R 507
- номинальное напряжение - 230 В~, 50 Гц
- термостат с автоматическим размора-живанием
- двери со стеклом передвижные
- 8 решетчатые полки
- корпус изолирован полиуретановой пеной
- корпус окрашен порошковой белой краской
- ножки для выравнивания оборудования

ДОПОЛНИТЕЛЬНОЕ ОСНАЩЕНИЕ:
- принудительное охлаждение - N
- нержавеющая версия наруж./внутр.
- герметическая розетка
- отвесная стенка
- дополнительные решетчатые полки
- корпус оборудования окрашенный порошковой краской цвета из палитры RAL*
- возможность подключения к наружному агрегату
- грелка размораживания в испарителе с гравитационным охлаждением

TECHNICAL DATA/ STANDARD ACCESSORIES:
- Gravitation cooling
- Refrigerating unit - Danfoss
- Temperature range - from +1°C to +10°C
- Refrigerant - R 507
- Rated voltage - 230 V~, 50Hz
- Thermostat with auto defrosting
- Sliding glass door
- 8 netting shelves
- Polyurethane foam insulated body
- Powder coated body in white colour
- Adjustable levelling legs

ADDITIONAL ACCESSORIES
- Forced cooling - N
- Stainless steel interior/exterior
- Air - tight socket
- Vertical partition
- Additional netting shelves
- Powder coated body in RAL colours *
- Connection to the external chiller unit possible
- Defrosting heater in evaporator along with gravitation cooling

TECHNISCHE DATEN/ STANDARDAUSSTATTUNG:
- Stille Kühlung
- Kühlaggregat - Danfoss
- Temperaturbereich - von +1°C bis +10°C
- Kältemittel - R 507
- Nennspannung - 230 V~, 50 Hz
- Thermostat mit automatischer Abtauung
- Verglaste Schiebetür
- 8 Ablageroste
- Gehäuse mit Polyurethanschaum isoliert
- Gehäuse pulverbeschichtet, Farbe: weiß
- Stellfüße zum Justieren des Möbels

ZUSÄTZLICHE AUSSTATTUNG:
- Gezwungene Kühlung - N
- Variante mit Innenraum/Gehäuse in nichtrostender Stahl
- Wassergeschützte Steckdose
- Senkrechte Trennwand
- Türschloss
- Zusätzliche Ablageroste
- Gehäuse pulverbeschichtet, Farbe nach RAL*
- Zum Anschluss an externe Aggregate geeignet
- Abtauheizung im Verdampfer mit stiller Kühlung

SCH 1400R

SZAFA CHŁODNICZA DWUDRZWIOWA
ОХЛАЖДЕНИЕ КАБИНЕТА ДВУХДВЕРНЫЙ
REFRIGERATED CABINET DOUBLE DOOR
KÜHLUNG SCHRANK ZWEITÜRIG

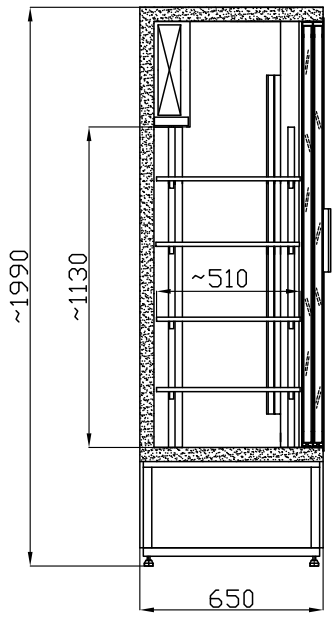

Model / Модель / Model / Modell	**SCH 1400R**
Wymiary (długość, szerokość, wysokość) [mm] Размеры (длина, ширина, высота) [мм] Size (Length, Width, Height) [mm] Abmessungen (Länge, Breite, Höhe) [mm]	**1600 x 660 x 1990**
Znamionowa wydajność chłodnicza [W] Номинальная охлаждающая мощность [Вт] Rated cooling capacity [W] Nennkühlleistung [W]	**835**
Nominalne dobowe zużycie energii [kWh] Номинальное суточное потребление энергии [кВт-час] Rated daily energy consumption [kWh] Nenntagesstromverbrauch [kWh]	**6.0**
Pojemność komory użytkowej [dm^3] Емкость рабочей камеры [дм^3] Usable compartment capacity [dm^3] Nutzinhalt [dm^3]	**1200**
Powierzchnia ekspozycyjna [m^2] Экспозиционная поверхность [м^2] Display space [m^2] Auflagefläche [m^2]	**3.5**
Moc świetlówek [W] Мощность лампочек [Вт] Fluorescent lamp power [W] Leistung der Lichtstoffröhre [W]	**36**
Maksymalne obciążenie półki [kg] Максимальная нагрузка на полку [кг] Maximum shelf capacity [kg] Maximale Belastung der Zwischenablagen [kg]	**30**

Powyższe dane zostały podane dla temp. otoczenia 25°C oraz wilgotności względnej 60%. / Вышеуказанные данные представлены для температуры окружающей среды 25°C и относительной влажности 60%. / The above data relate to ambient temperature of 25°C and relative humidity of 60%. / Die oben angegebenen Daten gelten für eine Lufttemperatur von 25°C und relative Feuchtigkeit von 60%.
Producent zastrzega sobie prawo wprowadzania zmian parametrów urządzenia bez wcześniejszego uprzedzenia. / Производитель оставляет за собой право на внесения изменений в параметры оборудования без предварительного уведомления. / The manufacturer reserves the right to make amendments regarding technical parameters without notice. / Der Hersteller behält sich das Recht vor, Änderungen der technischen Parameter ohne Ankündigung vorzunehmen.

„MAWI" M. Piszczek i W. Dziedzic S. J. ul. Przemysłowa 75, 32-765 Rzezawa, tel.: 14 611 61 06 - 08, fax: 14 612 77 21, www.mawi-poland.pl marketing@mawi-poland.pl

mawi

SZAFA CHŁODNICZA DWUDRZWIOWA
ОХЛАЖДЕНИЕ КАБИНЕТА ДВУХДВЕРНЫЙ
REFRIGERATED CABINET DOUBLE DOOR
KÜHLUNG SCHRANK ZWEITÜRIG

SCH 2000
SCH 2000S

RAL

3000	3003	1023	5005
6016	8016	1036	7004

DANE TECHNICZNE/ WYPOSAŻENIE STANDARDOWE:
- chłodzenie - grawitacyjne
- agregat chłodniczy - Danfoss
- zakres temperatur - od +1°C do +10°C
- czynnik chłodniczy - R 507
- napięcie znamionowe - 230 V~, 50Hz
- termostat z automatycznym rozmrażaniem
- drzwi pełne w SCH 2000
- drzwi przeszklone w SCH 2000S
- korpus izolowany pianką poliuretanową
- korpus malowany proszkowo na kolor biały
- nóżki do wypoziomowania urządzenia

WYPOSAŻENIE DODATKOWE:
- chłodzenie wymuszone - N
- wersja nierdzewna zew/wew
- gniazdko hermetyczne
- przegroda pionowa
- zamek do drzwi
- półki siatkowe
- korpus urządzenia malowany proszkowo na kolor wg RAL*
- możliwość podłączenia do agregatu zewnętrznego
- grzałka rozmrażania w parowniku z chłodzeniem grawitacyjnym

ТЕХНИЧЕСКИЕ ДАННЫЕ/ СТАНДАРТНОЕ ОСНАЩЕНИЕ:
- охлаждение - гравитационное
- охлаждающий агрегат - Danfoss
- диапазон температур от +1°C до +10°C
- хладагент - R 507
- номинальное напряжение - 230 В~, 50 Гц
- термостат с автоматическим размораживанием
- двери SCH 2000
- двери со стеклом SCH 2000S
- корпус изолирован полиуретановой пеной
- корпус окрашен порошковой белой краской
- ножки для выравнивания оборудования

ДОПОЛНИТЕЛЬНОЕ ОСНАЩЕНИЕ:
- принудительное охлаждение - N
- нержавеющая версия наруж./внутр.
- герметическая розетка
- отвесная стенка
- замок к двери
- решетчатые полки
- корпус оборудования окрашенный порошковой краской цвета из палитры RAL*
- возможность подключения к наружному агрегату
- грелка размораживания в испарителе с гравитационным охлаждением

TECHNICAL DATA/ STANDARD ACCESSORIES:
- Gravitation cooling
- Refrigerating unit - Danfoss
- Temperature range - from +1°C to +10°C
- Refrigerant - R 507
- Rated voltage - 230 V~, 50Hz
- Thermostat with auto defrosting
- Solid door SCH 2000
- Glass door SCH 2000S
- Polyurethane foam insulated body
- Powder coated body in white colour
- Adjustable levelling legs

ADDITIONAL ACCESSORIES
- Forced cooling - N
- Stainless steel interior/exterior
- Air - tight socket
- Vertical partition
- Door lock
- netting shelves
- Powder coated body in RAL colours *
- Connection to the external chiller unit possible
- Defrosting heater in evaporator along with gravitation cooling

TECHNISCHE DATEN/ STANDARDAUSSTATTUNG:
- Stille Kühlung
- Kühlaggregat - Danfoss
- Temperaturbereich - von +1°C bis +10°C
- Kältemittel - R 507
- Nennspannung - 230 V~, 50 Hz
- Thermostat mit automatischer Abtauung
- Volltür SCH 2000
- Tür verglast SCH 2000S
- Gehäuse mit Polyurethanschaum isoliert
- Gehäuse pulverbeschichtet, Farbe: weiß
- Stellfüße zum Justieren des Möbels

ZUSÄTZLICHE AUSSTATTUNG:
- Gezwungene Kühlung - N
- Variante mit Innenraum/Gehäuse in nichtrostender Stahl
- Wassergeschützte Steckdose
- Senkrechte Trennwand
- Türschloss
- Ablageroste
- Gehäuse pulverbeschichtet, Farbe nach RAL*
- Zum Anschluss an externe Aggregate geeignet
- Abtauheizung im Verdampfer mit stiller Kühlung

SCH 2000
SCH 2000S

SZAFA CHŁODNICZA DWUDRZWIOWA
ОХЛАЖДЕНИЕ КАБИНЕТА ДВУХДВЕРНЫЙ
REFRIGERATED CABINET DOUBLE DOOR
KÜHLUNG SCHRANK ZWEITÜRIG

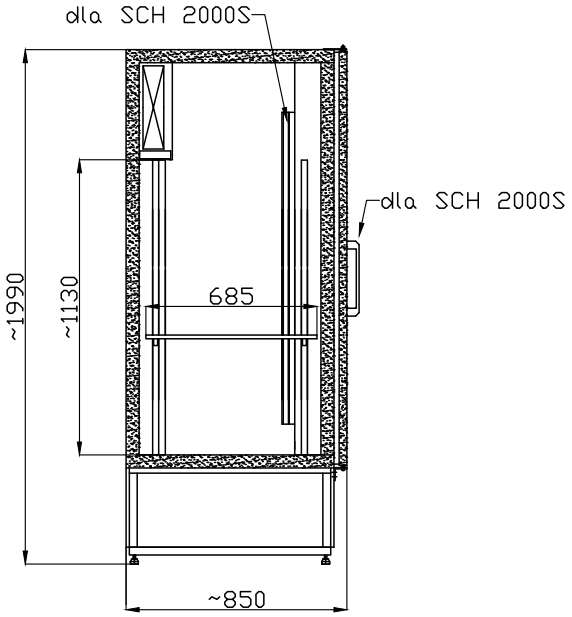

Model / Модель / Model / Modell	**SCH 2000, SCH 2000S**
Wymiary (długość, szerokość, wysokość) [mm] Размеры (длина, ширина, высота) [мм] Size (Length, Width, Height) [mm] Abmessungen (Länge, Breite, Höhe) [mm]	**1950 x 850 x 1990**
Znamionowa wydajność chłodnicza [W] Номинальная охлаждающая мощность [Вт] Rated cooling capacity [W] Nennkühlleistung [W]	**988**
Nominalne dobowe zużycie energii [kWh] Номинальное суточное потребление энергии [кВт-час] Rated daily energy consumption [kWh] Nenntagesstromverbrauch [kWh]	**6.0**
Pojemność komory użytkowej [dm^3] Емкость рабочей камеры [дм^3] Usable compartment capacity [dm^3] Nutzinhalt [dm^3]	**1900**
Powierzchnia ekspozycyjna [m^2] Экспозиционная поверхность [м^2] Display space [m^2] Auflagefläche [m^2]	**bez półek 1.24 (1 PÓŁKA = 0.62)**
Moc świetlówek [W] Мощность лампочек [Вт] Fluorescent lamp power [W] Leistung der Lichtstoffröhre [W]	**36**

Powyższe dane zostały podane dla temp. otoczenia 25°C oraz wilgotności względnej 60%. / Вышеуказанные данные представлены для температуры окружающей среды 25°C и относительной влажности 60%. / The above data relate to ambient temperature of 25°C and relative humidity of 60%. / Die oben angegebenen Daten gelten für eine Lufttemperatur von 25°C und relative Feuchtigkeit von 60%.
Producent zastrzega sobie prawo wprowadzania zmian parametrów urządzenia bez wcześniejszego uprzedzenia. / Производитель оставляет за собой право на внесения изменений в параметры оборудования без предварительного уведомления. / The manufacturer reserves the right to make amendments regarding technical parameters without notice. / Der Hersteller behält sich das Recht vor, Änderungen der technischen Parameter ohne Ankündigung vorzunehmen.

„MAWI" M. Piszczek i W. Dziedzic S. J. ul. Przemysłowa 75, 32-765 Rzezawa, tel.: 14 611 61 06 - 08, fax: 14 612 77 21, www.mawi-poland.pl marketing@mawi-poland.pl

mawi

SZAFA CHŁODNICZA APTECZNA
АПТЕЧНЫЙ ХОЛОДИЛЬНЫЙ ШКАФ
MEDICINE REFRIGERATED DISPLAY CABINET
KÜHLSCHRANK FÜR APOTHEKEN

SCHA 401
SCHA 601

RAL

3000	3003	1023	5005
6016	8016	1036	7004

DANE TECHNICZNE/ WYPOSAŻENIE STANDARDOWE:
- chłodzenie wymuszone
- agregat chłodniczy - Danfoss
- zakres temperatur - od +1°C do +10°C
- czynnik chłodniczy - R 507
- napięcie znamionowe - 230 V~, 50Hz
- drzwi przeszklone
- termostat z automatycznym rozmrażaniem
- 8 szuflad z przegródkami
- korpus izolowany pianką poliuretanową
- korpus malowany proszkowo na kolor biały
- nóżki do wypoziomowania urządzenia
- plafoniera podświetlana biała

WYPOSAŻENIE DODATKOWE:
- wersja nierdzewna zew/wew
- korpus urządzenia malowany proszkowo na kolor wg RAL*
- możliwość podłączenia do agregatu zewnętrznego
- dodatkowe 2 szuflady

ТЕХНИЧЕСКИЕ ДАННЫЕ/ СТАНДАРТНОЕ ОСНАЩЕНИЕ:
- охлаждение - принудительное
- охлаждающий агрегат - Danfoss
- диапазон температур от +1°C до +10°C
- хладагент - R 507
- номинальное напряжение - 230 В~, 50 Гц
- двери со стеклом
- термостат с автоматическим размораживанием
- 8 ящиков с перегородками
- корпус изолирован полиуретановой пеной
- корпус окрашен порошковой белой краской
- ножки для выравнивания оборудования
- плафон белый

ДОПОЛНИТЕЛЬНОЕ ОСНАЩЕНИЕ:
- нержавеющая версия наруж./внутр.
- корпус оборудования окрашенный порошковой краской цвета из палитры RAL*
- возможность подключения к наружному агрегату
- 2 дополнительные ящика

TECHNICAL DATA/ STANDARD ACCESSORIES:
- Forced cooling
- Refrigerating unit - Danfoss
- Temperature range - from +1°C to +10°C
- Refrigerant - R 507
- Rated voltage - 230 V~, 50Hz
- Glass door
- Thermostat with auto defrosting
- 8 drawers with compartments
- Polyurethane foam insulated body
- Powder coated body in white colour
- Adjustable levelling legs
- Top troffer white fixture with lighting

ADDITIONAL ACCESSORIES
- Stainless steel interior/exterior
- Powder coated body in RAL colours *
- Connection to the external chiller unit possible
- Additional 2 drawers

TECHNISCHE DATEN/ STANDARDAUSSTATTUNG:
- Gezwungene Kühlung
- Kühlaggregat - Danfoss
- Temperaturbereich - von +1°C bis +10°C
- Kältemittel - R 507
- Nennspannung - 230 V~, 50 Hz
- Tür verglast
- Thermostat mit automatischer Abtauung
- 8 Schubladen mit Trennwänden
- Gehäuse mit Polyurethanschaum isoliert
- Gehäuse pulverbeschichtet, Farbe: weiß
- Stellfüße zum Justieren des Möbels
- Plaffonier beleuchtet, weiß

ZUSÄTZLICHE AUSSTATTUNG:
- Variante mit Innenraum/Gehäuse in nichtrostender Stahl
- Gehäuse pulverbeschichtet, Farbe nach RAL*
- Zum Anschluss an externe Aggregate geeignet
- 2 zusätzliche Schubladen

SCHA 401
SCHA 601

SZAFA CHŁODNICZA APTECZNA
АПТЕЧНЫЙ ХОЛОДИЛЬНЫЙ ШКАФ
MEDICINE REFRIGERATED DISPLAY CABINET
KÜHLSCHRANK FÜR APOTHEKEN

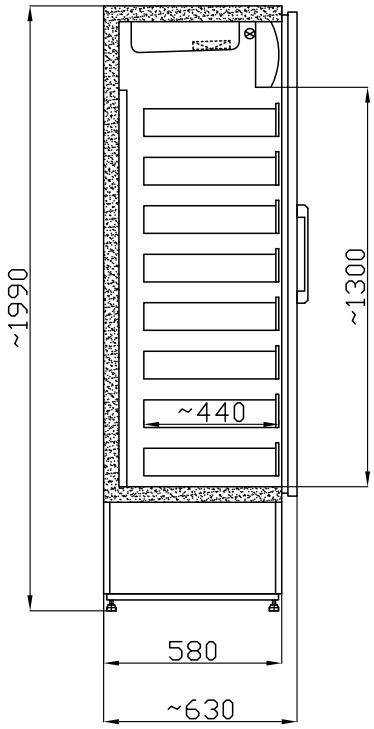

Model / Модель / Model / Modell	**SCHA 401**	**SCHA 601**
Wymiary (długość, szerokość, wysokość) [mm] Размеры (длина, ширина, высота) [мм] Size (Length, Width, Height) [mm] Abmessungen (Länge, Breite, Höhe) [mm]	**635 x 630 x 1990**	**725 x 630 x 1990**
Znamionowa wydajność chłodnicza [W] Номинальная охлаждающая мощность [Вт] Rated cooling capacity [W] Nennkühlleistung [W]	**390**	**634**
Nominalne dobowe zużycie energii [kWh] Номинальное суточное потребление энергии [кВт-час] Rated daily energy consumption [kWh] Nenntagesstromverbrauch [kWh]	**4.0**	**4.0**
Pojemność komory użytkowej [dm^3] Емкость рабочей камеры [дм^3] Usable compartment capacity [dm^3] Nutzinhalt [dm^3]	**8 szuflad x 15 dm^3**	**8 szuflad x 18 dm^3**
Moc świetlówek [W] Мощность лампочек [Вт] Fluorescent lamp power [W] Leistung der Lichtstoffröhre [W]	**18**	**18**
Maksymalne obciążenie półki [kg] Максимальная нагрузка на полку [кг] Maximum shelf capacity [kg] Maximale Belastung der Zwischenablagen [kg]	**30**	**30**

Powyższe dane zostały podane dla temp. otoczenia 25°C oraz wilgotności względnej 60%. / Вышеуказанные данные представлены для температуры окружающей среды 25°C и относительной влажности 60%. / The above data relate to ambient temperature of 25°C and relative humidity of 60%. / Die oben angegebenen Daten gelten für eine Lufttemperatur von 25°C und relative Feuchtigkeit von 60%.

Producent zastrzega sobie prawo wprowadzania zmian parametrów urządzenia bez wcześniejszego uprzedzenia. / Производитель оставляет за собой право на внесения изменений в параметры оборудования без предварительного уведомления. / The manufacturer reserves the right to make amendments regarding technical parameters without notice. / Der Hersteller behält sich das Recht vor, Änderungen der technischen Parameter ohne Ankündigung vorzunehmen.

„MAWI" M. Piszczek i W. Dziedzic S. J. ul. Przemysłowa 75, 32-765 Rzezawa, tel.: 14 611 61 06 - 08, fax: 14 612 77 21, www.mawi-poland.pl marketing@mawi-poland.pl

mawi

SZAFA PIEKARNICZA
ПЕКАРСКИЙ ШКАФ
PASTRY DISPLAY CABINET
BÄCKEREI-KÜHLSCHRANK

SCHP 800

RAL

3000	3003	1023	5005
6016	8016	1036	7004

DANE TECHNICZNE/ WYPOSAŻENIE STANDARDOWE:
- chłodzenie wymuszone
- agregat chłodniczy - Danfoss
- zakres temperatur - od +1°C do +10°C
- czynnik chłodniczy - R 507
- napięcie znamionowe - 230 V~, 50Hz
- wersja nierdzewna zew./wew.
- termoizolacja gr. 60 mm
- termostat z automatycznym rozmrażaniem

WYPOSAŻENIE DODATKOWE:
- korpus urządzenia malowany proszkowo na kolor wg RAL*

ТЕХНИЧЕСКИЕ ДАННЫЕ/ СТАНДАРТНОЕ ОСНАЩЕНИЕ:
- охлаждение - принудительное
- охлаждающий агрегат - Danfoss
- диапазон температур от +1°C до +10°C
- хладагент - R 507
- номинальное напряжение - 230 В~, 50 Гц
- нержавеющая версия наруж./внутр.
- термоизоляция толщ. 60 мм
- термостат с автоматическим размораживанием

ДОПОЛНИТЕЛЬНОЕ ОСНАЩЕНИЕ:
- корпус оборудования окрашенный порошковой краской цвета из палитры RAL*

TECHNICAL DATA/ STANDARD ACCESSORIES:
- Forced cooling
- Refrigerating unit - Danfoss
- Temperature range -from +1°C to +10°C
- Refrigerant - R 507
- Rated voltage - 230 V~, 50Hz
- Stainless steel interior/exterior
- 60 mm thick thermal insulation
- Thermostat with auto defrosting

ADDITIONAL ACCESSORIES
- Powder coated body in RAL colours *

TECHNISCHE DATEN/ STANDARDAUSSTATTUNG:
- Gezwungene Kühlung
- Kühlaggregat - Danfoss
- Temperaturbereich - von +1°C bis +10°C
- Kältemittel - R 507
- Nennspannung - 230 V~, 50 Hz
- Variante mit Innenraum/Gehäuse in nichtrostender Stahl
- Wärmeisolation, Dicke 60 mm
- Thermostat mit automatischer Abtauung

ZUSÄTZLICHE AUSSTATTUNG:
- Gehäuse pulverbeschichtet, Farbe nach RAL*

SCHP 800

SZAFA PIEKARNICZA
ПЕКАРСКИЙ ШКАФ
PASTRY DISPLAY CABINET
BÄCKEREI-KÜHLSCHRANK

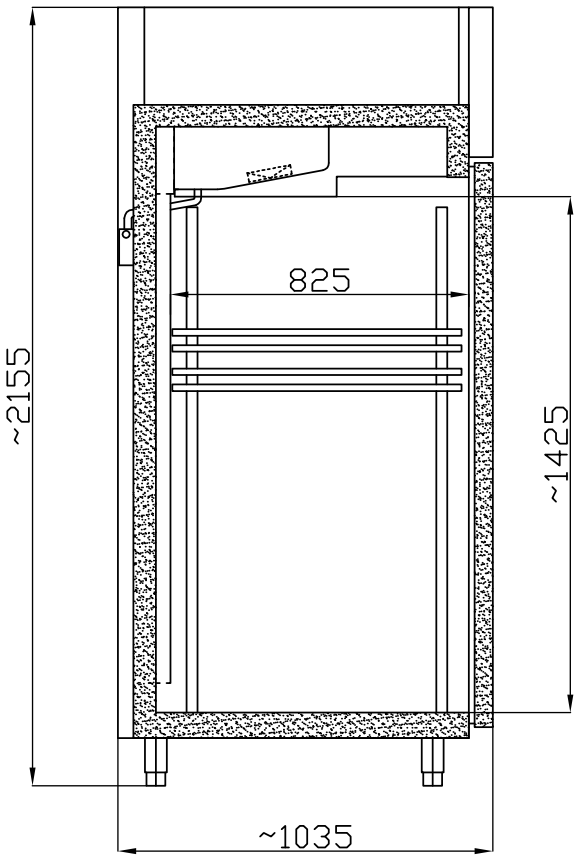

Model / Модель / Model / Modell	**SCHP 800**
Wymiary (długość, szerokość, wysokość) [mm] Размеры (длина, ширина, высота) [мм] Size (Length, Width, Height) [mm] Abmessungen (Länge, Breite, Höhe) [mm]	**750 x 1035 x 2155**
Pojemność komory użytkowej [dm^3] Емкость рабочей камеры [дм^3] Usable compartment capacity [dm^3] Nutzinhalt [dm^3]	**800**
Znamionowa wydajność chłodnicza [W] Номинальная охлаждающая мощность [Вт] Rated cooling capacity [W] Nennkühlleistung [W]	**634**
Maksymalne obciążenie półki [kg] Максимальная нагрузка на полку [кг] Maximum shelf capacity [kg] Maximale Belastung der Zwischenablagen [kg]	**30**

Powyższe dane zostały podane dla temp. otoczenia 25°C oraz wilgotności względnej 60%. / Вышеуказанные данные представлены для температуры окружающей среды 25°C и относительной влажности 60%. / The above data relate to ambient temperature of 25°C and relative humidity of 60%. / Die oben angegebenen Daten gelten für eine Lufttemperatur von 25°C und relative Feuchtigkeit von 60%.
Producent zastrzega sobie prawo wprowadzania zmian parametrów urządzenia bez wcześniejszego uprzedzenia. / Производитель оставляет за собой право на внесения изменений в параметры оборудования без предварительного уведомления. / The manufacturer reserves the right to make amendments regarding technical parameters without notice. / Der Hersteller behält sich das Recht vor, Änderungen der technischen Parameter ohne Ankündigung vorzunehmen.

„MAWI" M. Piszczek i W. Dziedzic S. J. ul. Przemysłowa 75, 32-765 Rzezawa, tel.: 14 611 61 06 - 08, fax: 14 612 77 21, www.mawi-poland.pl marketing@mawi-poland.pl

mawi

SCHŁADZARKA SZOKOWA
КАМЕРА ОХЛАЖДЕНИЯ
COOLER SHOCK
SCHOCKFROSTER

SCH SZK

DANE TECHNICZNE/ WYPOSAŻENIE STANDARDOWE:
- chłodzenie wymuszone (4 wentylatory)
- agregat chłodniczy - Danfoss
- zakres temperatur
  schładzanie: od +70°C do 0°C
  przechowywanie: od +1°C do +10°C
- czynnik chłodniczy - R 507
- napięcie znamionowe - 230 V~, 50Hz
- drzwi pełne
- stelaż z prowadnicami na pojemniki GN
- czas schładzania 90 min

ТЕХНИЧЕСКИЕ ДАННЫЕ/ СТАНДАРТНОЕ ОСНАЩЕНИЕ:
- принудительное охлаждение (4 вентилятора)
- охлаждающий агрегат - Danfoss
- диапазон температур
  охлаждения: от +70°C до 0°C
  хранения: от +1°C до +10°C
- хладагент - R 507
- номинальное напряжение - 230 В~, 50 Гц
- двери
- стеллаж с направляющими для контейнеров на пищевые продукты
- время охлаждения 90 мин

TECHNICAL DATA/ STANDARD ACCESSORIES:
- Forced cooling: (4 fans)
- Refrigerating unit - Danfoss
- Cooling temperature range:
  from +70°C to 0°C
  Storage: from +1°C to 10°C
- Refrigerant - R 507
- Rated voltage - 230 V~, 50Hz
- Solid door
- Framing with guiderails for GN containers
- Cooling time 90 min

TECHNISCHE DATEN/ STANDARDAUSSTATTUNG:
- Gezwungene Kühlung (4 Ventilatoren)
- Kühlaggregat - Danfoss
- Temperaturbereich Kühlung:
  von +70°C bis 0°C
  Lagerung: von +1°C bis +10°C
- Kältemittel - R 507
- Nennspannung - 230 V~, 50 Hz
- Volltür
- Gestell mit Gleitschienen (geeignet für GN - Behälter)
- Kühlzeit 90 min

SCH SZK

SCHŁADZARKA SZOKOWA
КАМЕРА ОХЛАЖДЕНИЯ
COOLER SHOCK
SCHOCKFROSTER

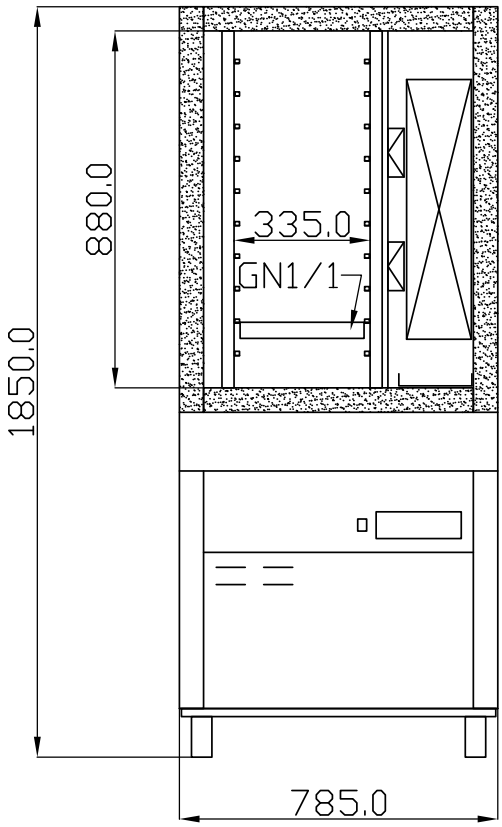

Model / Модель / Model / Modell	**SCH SZK**
Wymiary (długość, szerokość, wysokość) [mm] Размеры (длина, ширина, высота) [мм] Size (Length, Width, Height) [mm] Abmessungen (Länge, Breite, Höhe) [mm]	**785 x 760 x 1850**
Pojemność komory użytkowej [dm^3] Емкость рабочей камеры [дм^3] Usable compartment capacity [dm^3] Nutzinhalt [dm^3]	**10 GN 1/1 (h=40)**
Znamionowa wydajność chłodnicza [W] Номинальная охлаждающая мощность [Вт] Rated cooling capacity [W] Nennkühlleistung [W]	**1306**

Powyższe dane zostały podane dla temp. otoczenia 25°C oraz wilgotności względnej 60%. / Вышеуказанные данные представлены для температуры окружающей среды 25°C и относительной влажности 60%. / The above data relate to ambient temperature of 25°C and relative humidity of 60%. / Die oben angegebenen Daten gelten für eine Lufttemperatur von 25°C und relative Feuchtigkeit von 60%.
Producent zastrzega sobie prawo wprowadzania zmian parametrów urządzenia bez wcześniejszego uprzedzenia. / Производитель оставляет за собой право на внесения изменений в параметры оборудования без предварительного уведомления. / The manufacturer reserves the right to make amendments regarding technical parameters without notice. / Der Hersteller behält sich das Recht vor, Änderungen der technischen Parameter ohne Ankündigung vorzunehmen.

 „MAWI" M. Piszczek i W. Dziedzic S. J. ul. Przemysłowa 75, 32-765 Rzezawa, tel.: 14 611 61 06 - 08, fax: 14 612 77 21, www.mawi-poland.pl marketing@mawi-poland.pl

mawi

SZAFA CHŁODNICZA JEDNODRZWIOWA
ОХЛАЖДЕНИЕ КАБИНЕТА ОДНОЙ ДВЕРИ
REFRIGERATED CABINET SINGLE DOOR
KÜHLUNG SCHRANK EINTÜRIG

USS 374 DTK

DANE TECHNICZNE/ WYPOSAŻENIE STANDARDOWE:
- chłodzenie wymuszone
- zakres temperatur - od +1°C do +10°C
- czynnik chłodniczy - R 134a
- napięcie znamionowe - 230 V~, 50Hz
- drzwi przeszklone, rama z aluminium, szkło hartowane
- zamek do drzwi
- 5 półek siatkowych
- regulacja odstępów między półkami
- korpus malowany proszkowo na kolor biały
- nóżki do wypoziomowania urządzenia
- oświetlenie fluorescencyjne

ТЕХНИЧЕСКИЕ ДАННЫЕ/ СТАНДАРТНОЕ ОСНАЩЕНИЕ:
- охлаждение - принудительное
- диапазон температур от +1°C до +10°C
- хладагент - R 134a
- номинальное напряжение - 230 В~, 50 Гц
- двери со стеклом рама из алюминия, закаленным стеклом
- замок к двери
- 5 решетчатые полки
- регулирование расстояния между полками
- корпус окрашен порошковой белой краской
- ножки для выравнивания оборудования
- флуоресцентное освещение

TECHNICAL DATA/ STANDARD ACCESSORIES:
- Forced cooling
- Temperature range - from +1°C to +10°C
- Refrigerant - R 134a
- Rated voltage - 230 V~, 50Hz
- Glass door, aluminium frame, tempered glass
- Door lock
- 5 netting shelves
- Distance adjustment between shelves
- Powder coated body in white colour
- Adjustable levelling legs
- Fluorescent lighting

TECHNISCHE DATEN/ STANDARDAUSSTATTUNG:
- Gezwungene Kühlung
- Temperaturbereich - von +1°C bis +10°C
- Kältemittel - R 134a
- Nennspannung - 230 V~, 50 Hz
- Tür verglast, Aluminiumrahmen, gehärtetes Glas
- Türschloss
- 5 Ablageroste
- Abstände zwischen den Ablagerosten verstellbar
- Gehäuse pulverbeschichtet, Farbe: weiß
- Stellfüße zum Justieren des Möbels
- Fluoreszenzbeleuchtung

USS 374 DTK

SZAFA CHŁODNICZA JEDNODRZWIOWA
ОХЛАЖДЕНИЕ КАБИНЕТА ОДНОЙ ДВЕРИ
REFRIGERATED CABINET SINGLE DOOR
KÜHLUNG SCHRANK EINTÜRIG

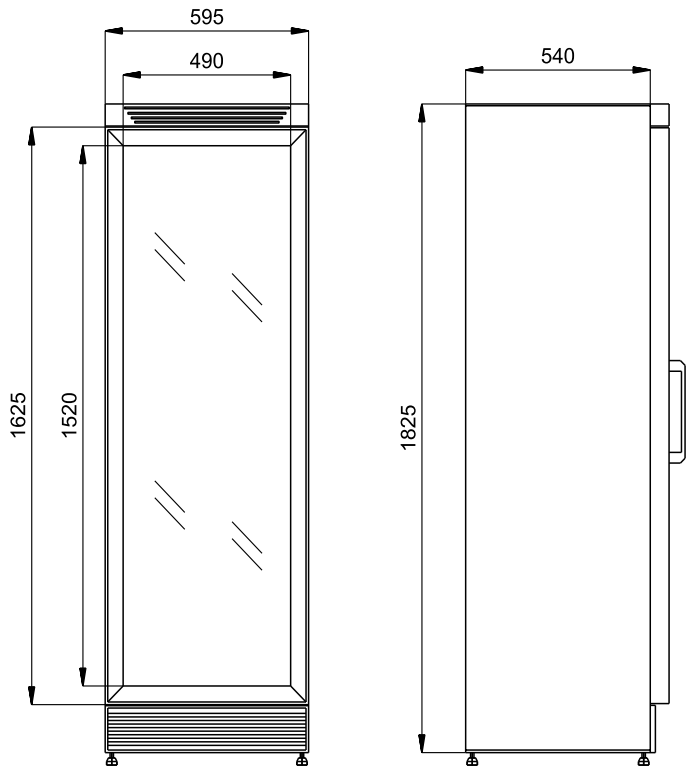

Model / Модель / Model / Modell	**USS 374 DTK**
Wymiary (długość, szerokość, wysokość) [mm] Размеры (длина, ширина, высота) [мм] Size (Length, Width, Height) [mm] Abmessungen (Länge, Breite, Höhe) [mm]	**595 x 640 x 1840**
Nominalne dobowe zużycie energii [kWh] Номинальное суточное потребление энергии [кВт-час] Rated daily energy consumption [kWh] Nenntagesstromverbrauch [kWh]	**4,43**
Pojemność komory użytkowej [dm^3] Емкость рабочей камеры [дм^3] Usable compartment capacity [dm^3] Nutzinhalt [dm^3]	**345**
Waga netto [kg] Масса нетто [кг] Net weight [kg] Nettogewicht [kg]	**85**
Maksymalne obciążenie półki [kg] Максимальная нагрузка на полку [кг] Maximum shelf capacity [kg] Maximale Belastung der Zwischenablagen [kg]	**35**

Powyższe dane zostały podane dla temp. otoczenia 25°C oraz wilgotności względnej 60%. / Вышеуказанные данные представлены для температуры окружающей среды 25°C и относительной влажности 60%. / The above data relate to ambient temperature of 25°C and relative humidity of 60%. / Die oben angegebenen Daten gelten für eine Lufttemperatur von 25°C und relative Feuchtigkeit von 60%.
Producent zastrzega sobie prawo wprowadzania zmian parametrów urządzenia bez wcześniejszego uprzedzenia. / Производитель оставляет за собой право на внесения изменений в параметры оборудования без предварительного уведомления. / The manufacturer reserves the right to make amendments regarding technical parameters without notice. / Der Hersteller behält sich das Recht vor, Änderungen der technischen Parameter ohne Ankündigung vorzunehmen.

 „MAWI" M. Piszczek i W. Dziedzic S. J. ul. Przemysłowa 75, 32-765 Rzezawa, tel.: 14 611 61 06 - 08, fax: 14 612 77 21, www.mawi-poland.pl marketing@mawi-poland.pl

mawi

SZAFA CHŁODNICZA JEDNODRZWIOWA
ОХЛАЖДЕНИЕ КАБИНЕТА ОДНОЙ ДВЕРИ
REFRIGERATED CABINET SINGLE DOOR
KÜHLUNG SCHRANK EINTÜRIG

USS 374 DTKL

DANE TECHNICZNE/ WYPOSAŻENIE STANDARDOWE:
- chłodzenie wymuszone
- zakres temperatur - od +1°C do +10°C
- czynnik chłodniczy - R 134a
- napięcie znamionowe - 230 V~, 50Hz
- drzwi przeszklone, rama z aluminium, szkło hartowane
- zamek do drzwi
- 5 półek siatkowych
- regulacja odstępów między półkami
- korpus malowany proszkowo na kolor biały
- nóżki do wypoziomowania urządzenia
- oświetlenie fluorescencyjne
- baner reklamowy

ТЕХНИЧЕСКИЕ ДАННЫЕ/ СТАНДАРТНОЕ ОСНАЩЕНИЕ:
- охлаждение - принудительное
- диапазон температур от +1°C до +10°C
- хладагент - R 134a
- номинальное напряжение - 230 В~, 50 Гц
- двери со стеклом рама из алюминия, закаленным стеклом
- замок к двери
- 5 решетчатые полки
- регулирование расстояния между полками
- корпус окрашен порошковой белой краской
- ножки для выравнивания оборудования
- флуоресцентное освещение
- рекламный баннер

TECHNICAL DATA/ STANDARD ACCESSORIES:
- Forced cooling
- Temperature range - from +1°C to +10°C
- Refrigerant - R 134a
- Rated voltage - 230 V~, 50Hz
- Glass door, aluminium frame, tempered glass
- Door lock
- 5 netting shelves
- Distance adjustment between shelves
- Powder coated body in white colour
- Adjustable levelling legs
- Fluorescent lighting
- Advertising banner

TECHNISCHE DATEN/ STANDARDAUSSTATTUNG:
- Gezwungene Kühlung
- Temperaturbereich - von +1°C bis +10°C
- Kältemittel - R 134a
- Nennspannung - 230 V~, 50 Hz
- Tür verglast, Aluminiumrahmen, gehärtetes Glas
- Türschloss
- 5 Ablageroste
- Abstände zwischen den Ablagerosten verstellbar
- Gehäuse pulverbeschichtet, Farbe: weiß
- Stellfüße zum Justieren des Möbels
- Fluoreszenzbeleuchtung
- Werbeplakatrahmen

USS 374 DTKL

SZAFA CHŁODNICZA JEDNODRZWIOWA
ОХЛАЖДЕНИЕ КАБИНЕТА ОДНОЙ ДВЕРИ
REFRIGERATED CABINET SINGLE DOOR
KÜHLUNG SCHRANK EINTÜRIG

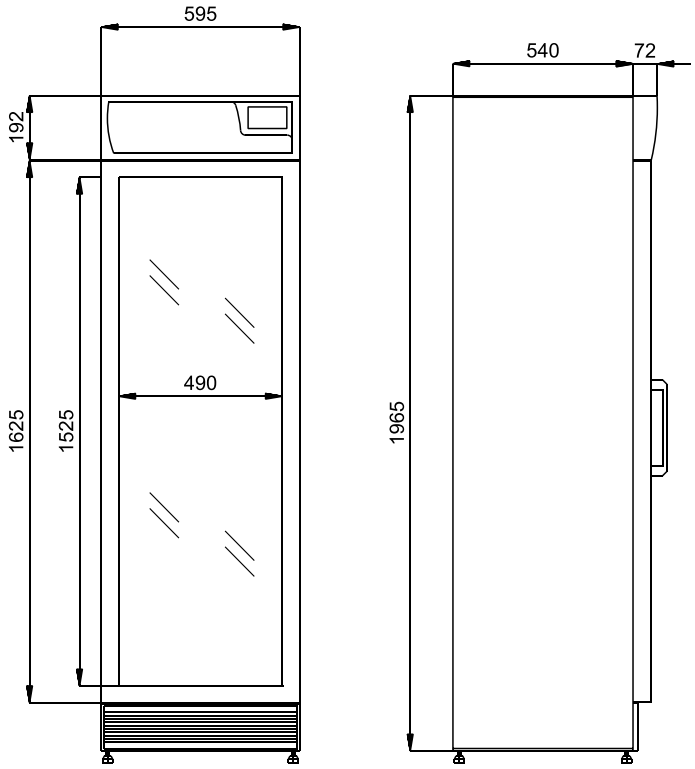

Model / Модель / Model / Modell	**USS 374 DTKL**
Wymiary (długość, szerokość, wysokość) [mm] Размеры (длина, ширина, высота) [мм] Size (Length, Width, Height) [mm] Abmessungen (Länge, Breite, Höhe) [mm]	**595 x 640 x 1980**
Nominalne dobowe zużycie energii [kWh] Номинальное суточное потребление энергии [кВт-час] Rated daily energy consumption [kWh] Nenntagesstromverbrauch [kWh]	**4,91**
Pojemność komory użytkowej [dm^3] Емкость рабочей камеры [дм^3] Usable compartment capacity [dm^3] Nutzinhalt [dm^3]	**345**
Waga netto [kg] Масса нетто [кг] Net weight [kg] Nettogewicht [kg]	**90**
Maksymalne obciążenie półki [kg] Максимальная нагрузка на полку [кг] Maximum shelf capacity [kg] Maximale Belastung der Zwischenablagen [kg]	**35**

Powyższe dane zostały podane dla temp. otoczenia 25°C oraz wilgotności względnej 60%. / Вышеуказанные данные представлены для температуры окружающей среды 25°C и относительной влажности 60%. / The above data relate to ambient temperature of 25°C and relative humidity of 60%. / Die oben angegebenen Daten gelten für eine Lufttemperatur von 25°C und relative Feuchtigkeit von 60%.
Producent zastrzega sobie prawo wprowadzania zmian parametrów urządzenia bez wcześniejszego uprzedzenia. / Производитель оставляет за собой право на внесения изменений в параметры оборудования без предварительного уведомления. / The manufacturer reserves the right to make amendments regarding technical parameters without notice. / Der Hersteller behält sich das Recht vor, Änderungen der technischen Parameter ohne Ankündigung vorzunehmen.

 „MAWI" M. Piszczek i W. Dziedzic S. J. ul. Przemysłowa 75, 32-765 Rzezawa, tel.: 14 611 61 06 - 08, fax: 14 612 77 21, www.mawi-poland.pl marketing@mawi-poland.pl

mawi

SZAFA CHŁODNICZA JEDNODRZWIOWA Z SZYBĄ GIĘTĄ
ОХЛАЖДЕНИЕ КАБИНЕТА ОДНОЙ ДВЕРИ ИЗ ГНУТОЕ СТЕКЛО
REFRIGERATED CABINET SINGLE DOOR WITH BENT GLASS
KÜHLUNG SCHRANK EINTÜRIG MIT GEBOGENE FRONTSCHEIBE

USS 374 DTKLB

DANE TECHNICZNE/ WYPOSAŻENIE STANDARDOWE:
- chłodzenie wymuszone
- zakres temperatur - od +1°C do +10°C
- czynnik chłodniczy - R 134a
- napięcie znamionowe - 230 V~, 50Hz
- drzwi przeszklone, rama z aluminium, szkło hartowane
- zamek do drzwi
- 5 półek siatkowych
- regulacja odstępów między półkami
- korpus malowany proszkowo na kolor biały
- nóżki do wypoziomowania urządzenia
- oświetlenie fluorescencyjne
- baner reklamowy

ТЕХНИЧЕСКИЕ ДАННЫЕ/ СТАНДАРТНОЕ ОСНАЩЕНИЕ:
- охлаждение - принудительное
- диапазон температур от +1°C до +10°C
- хладагент - R 134a
- номинальное напряжение - 230 В~, 50 Гц
- двери со стеклом рама из алюминия, закаленным стеклом
- замок к двери
- 5 решетчатые полки
- регулирование расстояния между полками
- корпус окрашен порошковой белой краской
- ножки для выравнивания оборудования
- флуоресцентное освещение
- рекламный баннер

TECHNICAL DATA/ STANDARD ACCESSORIES:
- Forced cooling
- Temperature range - from +1°C to +10°C
- Refrigerant - R 134a
- Rated voltage - 230 V~, 50Hz
- Glass door, aluminium frame, tempered glass
- Door lock
- 5 netting shelves
- Distance adjustment between shelves
- Powder coated body in white colour
- Adjustable levelling legs
- Fluorescent lighting
- Advertising banner

TECHNISCHE DATEN/ STANDARDAUSSTATTUNG:
- Gezwungene Kühlung
- Temperaturbereich - von +1°C bis +10°C
- Kältemittel - R 134a
- Nennspannung - 230 V~, 50 Hz
- Tür verglast, Aluminiumrahmen, gehärtetes Glas
- Türschloss
- 5 Ablageroste
- Abstände zwischen den Ablagerosten verstellbar
- Gehäuse pulverbeschichtet, Farbe: weiß
- Stellfüße zum Justieren des Möbels
- Fluoreszenzbeleuchtung
- Werbeplakatrahmen

USS 374 DTKLB

SZAFA CHŁODNICZA JEDNODRZWIOWA Z SZYBĄ GIĘTĄ

ОХЛАЖДЕНИЕ КАБИНЕТА ОДНОЙ ДВЕРИ ИЗ ГНУТОЕ СТЕКЛО
REFRIGERATED CABINET SINGLE DOOR WITH BENT GLASS
KÜHLUNG SCHRANK EINTÜRIG MIT GEBOGENE FRONTSCHEIBE

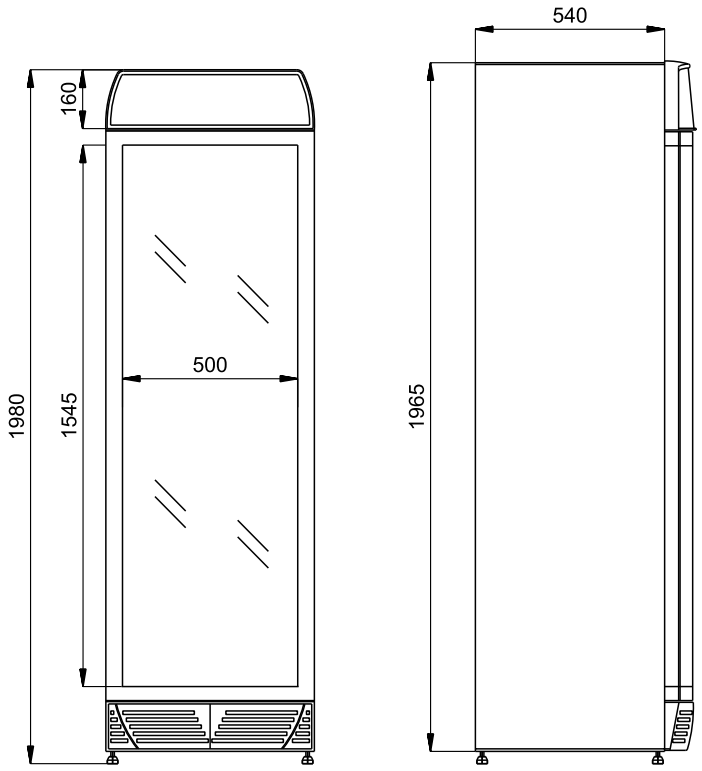

Model / Модель / Model / Modell	**USS 374 DTKLB**
Wymiary (długość, szerokość, wysokość) [mm] Размеры (длина, ширина, высота) [мм] Size (Length, Width, Height) [mm] Abmessungen (Länge, Breite, Höhe) [mm]	**595 x 640 x 1980**
Nominalne dobowe zużycie energii [kWh] Номинальное суточное потребление энергии [кВт-час] Rated daily energy consumption [kWh] Nenntagesstromverbrauch [kWh]	**4,98**
Pojemność komory użytkowej [dm^3] Емкость рабочей камеры [дм^3] Usable compartment capacity [dm^3] Nutzinhalt [dm^3]	**345**
Waga netto [kg] Масса нетто [кг] Net weight [kg] Nettogewicht [kg]	**92**
Maksymalne obciążenie półki [kg] Максимальная нагрузка на полку [кг] Maximum shelf capacity [kg] Maximale Belastung der Zwischenablagen [kg]	**35**

Powyższe dane zostały podane dla temp. otoczenia 25°C oraz wilgotności względnej 60%. / Вышеуказанные данные представлены для температуры окружающей среды 25°C и относительной влажности 60%. / The above data relate to ambient temperature of 25°C and relative humidity of 60%. / Die oben angegebenen Daten gelten für eine Lufttemperatur von 25°C und relative Feuchtigkeit von 60%.

Producent zastrzega sobie prawo wprowadzania zmian parametrów urządzenia bez wcześniejszego uprzedzenia. / Производитель оставляет за собой право на внесения изменений в параметры оборудования без предварительного уведомления. / The manufacturer reserves the right to make amendments regarding technical parameters without notice. / Der Hersteller behält sich das Recht vor, Änderungen der technischen Parameter ohne Ankündigung vorzunehmen.

 „MAWI" M. Piszczek i W. Dziedzic S. J. ul. Przemysłowa 75, 32-765 Rzezawa, tel.: 14 611 61 06 - 08, fax: 14 612 77 21, www.mawi-poland.pl marketing@mawi-poland.pl

mawi

SZAFA CHŁODNICZA JEDNODRZWIOWA
ОХЛАЖДЕНИЕ КАБИНЕТА ОДНОЙ ДВЕРИ
REFRIGERATED CABINET SINGLE DOOR
KÜHLUNG SCHRANK EINTÜRIG

USS 440 DTKL

DANE TECHNICZNE/ WYPOSAŻENIE STANDARDOWE:
- chłodzenie wymuszone
- zakres temperatur - od +2°C do +12°C
- czynnik chłodniczy - R 134a
- napięcie znamionowe - 230 V~, 50Hz
- drzwi przeszklone, rama z aluminium, szkło hartowane
- zamek do drzwi
- 5 półek siatkowych
- regulacja odstępów między półkami
- korpus malowany proszkowo na kolor biały
- nóżki do wypoziomowania urządzenia
- oświetlenie fluorescencyjne
- baner reklamowy

ТЕХНИЧЕСКИЕ ДАННЫЕ/ СТАНДАРТНОЕ ОСНАЩЕНИЕ:
- охлаждение - принудительное
- диапазон температур от +2°C до +12°C
- хладагент - R 134a
- номинальное напряжение - 230 В~, 50 Гц
- двери со стеклом рама из алюминия, закаленным стеклом
- замок к двери
- 5 решетчатые полки
- регулирование расстояния между полками
- корпус окрашен порошковой белой краской
- ножки для выравнивания оборудования
- флуоресцентное освещение
- рекламный баннер

TECHNICAL DATA/ STANDARD ACCESSORIES:
- Forced cooling
- Temperature range - from +2°C to +12°C
- Refrigerant - R 134a
- Rated voltage - 230 V~, 50Hz
- Glass door, aluminium frame, tempered glass
- Door lock
- 5 netting shelves
- Distance adjustment between shelves
- Powder coated body in white colour
- Adjustable levelling legs
- Fluorescent lighting
- Advertising banner

TECHNISCHE DATEN/ STANDARDAUSSTATTUNG:
- Gezwungene Kühlung
- Temperaturbereich - von +2°C bis +12°C
- Kältemittel - R 134a
- Nennspannung - 230 V~, 50 Hz
- Tür verglast, Aluminiumrahmen, gehärtetes Glas
- Türschloss
- 5 Ablageroste
- Abstände zwischen den Ablagerosten verstellbar
- Gehäuse pulverbeschichtet, Farbe: weiß
- Stellfüße zum Justieren des Möbels
- Fluoreszenzbeleuchtung
- Werbeplakatrahmen

USS 440 DTKL

SZAFA CHŁODNICZA JEDNODRZWIOWA
ОХЛАЖДЕНИЕ КАБИНЕТА ОДНОЙ ДВЕРИ
REFRIGERATED CABINET SINGLE DOOR
KÜHLUNG SCHRANK EINTÜRIG

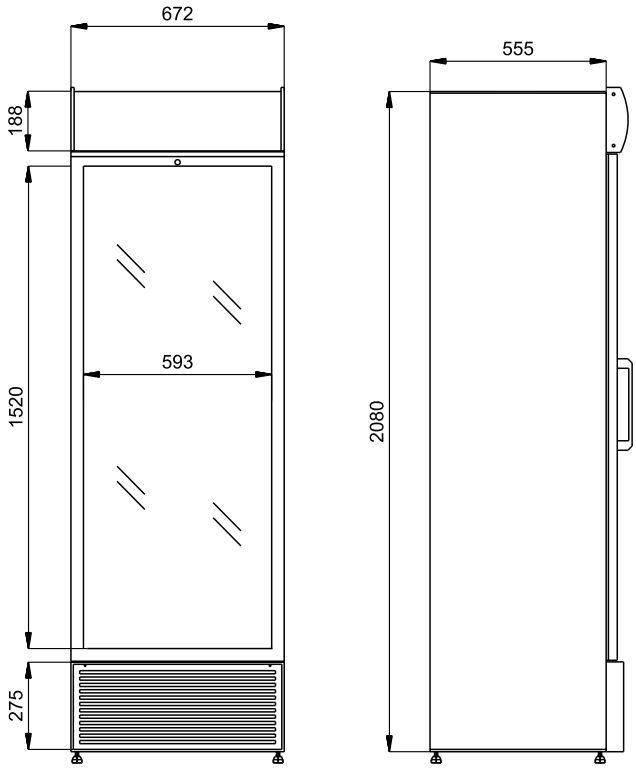

Model / Модель / Model / Modell	**USS 440 DTKL**
Wymiary (długość, szerokość, wysokość) [mm] Размеры (длина, ширина, высота) [мм] Size (Length, Width, Height) [mm] Abmessungen (Länge, Breite, Höhe) [mm]	**680 x 650 x 2107**
Nominalne dobowe zużycie energii [kWh] Номинальное суточное потребление энергии [кВт-час] Rated daily energy consumption [kWh] Nenntagesstromverbrauch [kWh]	**5,75**
Pojemność komory użytkowej [dm^3] Емкость рабочей камеры [дм^3] Usable compartment capacity [dm^3] Nutzinhalt [dm^3]	**374**
Waga netto [kg] Масса нетто [кг] Net weight [kg] Nettogewicht [kg]	**110**
Maksymalne obciążenie półki [kg] Максимальная нагрузка на полку [кг] Maximum shelf capacity [kg] Maximale Belastung der Zwischenablagen [kg]	**55**

Powyższe dane zostały podane dla temp. otoczenia 25°C oraz wilgotności względnej 60%. / Вышеуказанные данные представлены для температуры окружающей среды 25°C и относительной влажности 60%. / The above data relate to ambient temperature of 25°C and relative humidity of 60%. / Die oben angegebenen Daten gelten für eine Lufttemperatur von 25°C und relative Feuchtigkeit von 60%.
Producent zastrzega sobie prawo wprowadzania zmian parametrów urządzenia bez wcześniejszego uprzedzenia. / Производитель оставляет за собой право на внесения изменений в параметры оборудования без предварительного уведомления. / The manufacturer reserves the right to make amendments regarding technical parameters without notice. / Der Hersteller behält sich das Recht vor, Änderungen der technischen Parameter ohne Ankündigung vorzunehmen.

 „MAWI" M. Piszczek i W. Dziedzic S. J. ul. Przemysłowa 75, 32-765 Rzezawa, tel.: 14 611 61 06 - 08, fax: 14 612 77 21, www.mawi-poland.pl marketing@mawi-poland.pl

mawi

SZAFA CHŁODNICZA JEDNODRZWIOWA
ОХЛАЖДЕНИЕ КАБИНЕТА ОДНОЙ ДВЕРИ
REFRIGERATED CABINET SINGLE DOOR
KÜHLUNG SCHRANK EINTÜRIG

USS 690 DTKLGD

DANE TECHNICZNE/ WYPOSAŻENIE STANDARDOWE:
- chłodzenie wymuszone
- zakres temperatur - od +2°C do +12°C
- czynnik chłodniczy - R 134a
- napięcie znamionowe - 230 V~, 50Hz
- drzwi przeszklone, rama z aluminium, szkło hartowane
- zamek do drzwi
- 5 półek siatkowych
- korpus malowany proszkowo na kolor biały
- nóżki do wypoziomowania urządzenia
- oświetlenie fluorescencyjne
- baner reklamowy

ТЕХНИЧЕСКИЕ ДАННЫЕ/ СТАНДАРТНОЕ ОСНАЩЕНИЕ:
- охлаждение - принудительное
- диапазон температур от +2°C до +12°C
- хладагент - R 134a
- номинальное напряжение - 230 В~, 50 Гц
- двери со стеклом рама из алюминия, закаленным стеклом
- замок к двери
- 5 решетчатые полки
- корпус окрашен порошковой белой краской
- ножки для выравнивания оборудования
- флуоресцентное освещение
- рекламный баннер

TECHNICAL DATA/ STANDARD ACCESSORIES:
- Forced cooling
- Temperature range - from +2°C to +12°C
- Refrigerant - R 134a
- Rated voltage - 230 V~, 50Hz
- Glass door, aluminium frame, tempered glass
- Door lock
- 5 netting shelves
- Powder coated body in white colour
- Adjustable levelling legs
- Fluorescent lighting
- Advertising banner

TECHNISCHE DATEN/ STANDARDAUSSTATTUNG:
- Gezwungene Kühlung
- Temperaturbereich - von +2°C bis +12°C
- Kältemittel - R 134a
- Nennspannung - 230 V~, 50 Hz
- Tür verglast, Aluminiumrahmen, gehärtetes Glas
- Türschloss
- 5 Ablageroste
- Gehäuse pulverbeschichtet, Farbe: weiß
- Stellfüße zum Justieren des Möbels
- Fluoreszenzbeleuchtung
- Werbeplakatrahmen

USS 690 DTKLGD

SZAFA CHŁODNICZA JEDNODRZWIOWA
ОХЛАЖДЕНИЕ КАБИНЕТА ОДНОЙ ДВЕРИ
REFRIGERATED CABINET SINGLE DOOR
KÜHLUNG SCHRANK EINTÜRIG

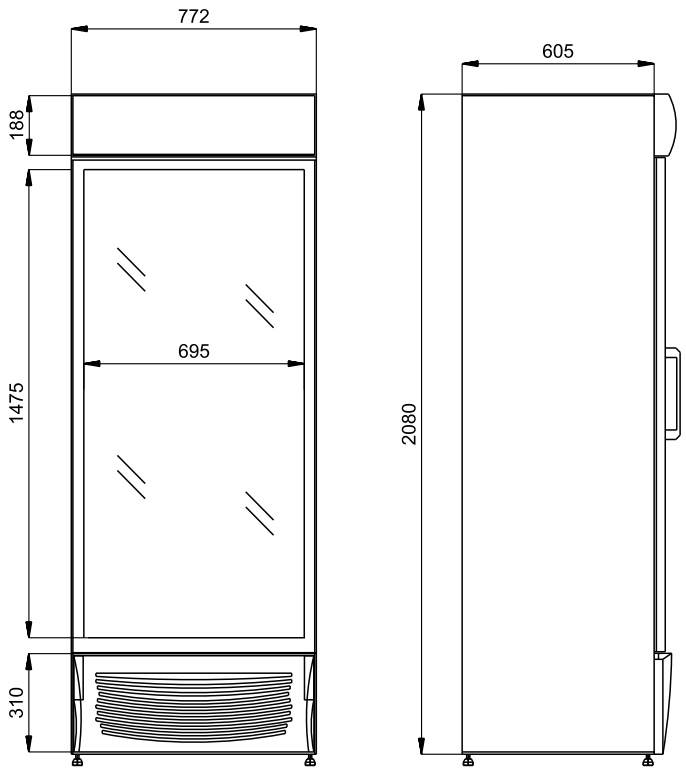

Model / Модель / Model / Modell	**USS 690 DTKL GD**
Wymiary (długość, szerokość, wysokość) [mm] Размеры (длина, ширина, высота) [мм] Size (Length, Width, Height) [mm] Abmessungen (Länge, Breite, Höhe) [mm]	**780 x 705 x 2080**
Nominalne dobowe zużycie energii [kWh] Номинальное суточное потребление энергии [кВт-час] Rated daily energy consumption [kWh] Nenntagesstromverbrauch [kWh]	**5.75**
Pojemność komory użytkowej [dm^3] Емкость рабочей камеры [дм^3] Usable compartment capacity [dm^3] Nutzinhalt [dm^3]	**558**
Waga netto [kg] Масса нетто [кг] Net weight [kg] Nettogewicht [kg]	**139**
Maksymalne obciążenie półki [kg] Максимальная нагрузка на полку [кг] Maximum shelf capacity [kg] Maximale Belastung der Zwischenablagen [kg]	**55**

Powyższe dane zostały podane dla temp. otoczenia 25°C oraz wilgotności względnej 60%. / Вышеуказанные данные представлены для температуры окружающей среды 25°C и относительной влажности 60%. / The above data relate to ambient temperature of 25°C and relative humidity of 60%. / Die oben angegebenen Daten gelten für eine Lufttemperatur von 25°C und relative Feuchtigkeit von 60%.
Producent zastrzega sobie prawo wprowadzania zmian parametrów urządzenia bez wcześniejszego uprzedzenia. / Производитель оставляет за собой право на внесения изменений в параметры оборудования без предварительного уведомления. / The manufacturer reserves the right to make amendments regarding technical parameters without notice. / Der Hersteller behält sich das Recht vor, Änderungen der technischen Parameter ohne Ankündigung vorzunehmen.

 „MAWI" M. Piszczek i W. Dziedzic S. J. ul. Przemysłowa 75, 32-765 Rzezawa, tel.: 14 611 61 06 - 08, fax: 14 612 77 21, www.mawi-poland.pl marketing@mawi-poland.pl

mawi

SZAFA MROŹNICZA JEDNODRZWIOWA
ЗАМОРАЖИВАНИЕ КАБИНЕТ ОДНОЙ ДВЕРИ
FREEZING CABINET SINGLE DOOR
TIEFKÜHLSCHRANK SCHRANK EINTÜRIG

SMR 700

RAL

3000	3003	1023	5005
6016	8016	1036	7004

DANE TECHNICZNE/ WYPOSAŻENIE STANDARDOWE:
- chłodzenie wymuszone
- agregat chłodniczy - Danfoss
- zakres temperatur - od -15°C do -18°C
- czynnik chłodniczy - R 507
- napięcie znamionowe - 230 V~, 50Hz
- drzwi pełne
- termostat z automatycznym rozmrażaniem
- 4 półki siatkowe na prowadnicach (przystosowane do pojemników GN)
- korpus izolowany pianką poliuretanową
- korpus malowany proszkowo na kolor biały
- nóżki do wypoziomowania urządzenia

WYPOSAŻENIE DODATKOWE:
- wersja nierdzewna zew./wew.
- dodatkowe półki siatkowe
- korpus urządzenia malowany proszkowo na kolor wg RAL*

ТЕХНИЧЕСКИЕ ДАННЫЕ/ СТАНДАРТНОЕ ОСНАЩЕНИЕ:
- охлаждение - принудительное
- охлаждающий агрегат - Danfoss
- диапазон температур от -15°C до -18°C
- хладагент - R 507
- номинальное напряжение - 230 В~, 50 Гц
- двери
- термостат с автоматическим размораживанием
- 4 решетчатые полки на направляющих (приспособлены для контейнеров на пищевые продукты)
- корпус изолирован полиуретановой пеной
- корпус окрашен порошковой белой краской
- ножки для выравнивания оборудования

ДОПОЛНИТЕЛЬНОЕ ОСНАЩЕНИЕ:
- нержавеющая версия наруж./внутр.
- дополнительные решетчатые полки
- корпус оборудования окрашенный порошковой краской цвета из палитры RAL*

TECHNICAL DATA/ STANDARD ACCESSORIES:
- Forced cooling
- Refrigerating unit - Danfoss
- Temperature range - from -15°C to -18°C
- Refrigerant - R 507
- Rated voltage - 230 V~, 50Hz
- Solid door
- Thermostat with auto defrosting
- 4 netting shelves on guiderails (adapted to GN containers)
- Polyurethane foam insulated body
- Powder coated body in white colour
- Adjustable levelling legs

ADDITIONAL ACCESSORIES
- Stainless steel interior/exterior
- Additional netting shelves
- Powder coated body in RAL colours *

TECHNISCHE DATEN/ STANDARDAUSSTATTUNG:
- Gezwungene Kühlung
- Kühlaggregat - Danfoss
- Temperaturbereich - von -15°C bis -18°C
- Kältemittel - R 507
- Nennspannung - 230 V~, 50 Hz
- Volltür
- Thermostat mit automatischer Abtauung
- 4 Ablageroste auf Gleitschienen (geeignet für GN-Behälter)
- Gehäuse mit Polyurethanschaum isoliert
- Gehäuse pulverbeschichtet, Farbe: weiß
- Stellfüße zum Justieren des Möbels

ZUSÄTZLICHE AUSSTATTUNG:
- Variante mit Innenraum/Gehäuse in nichtrostender Stahl
- Zusätzliche Ablageroste
- Gehäuse pulverbeschichtet, Farbe nach RAL*

SMR 700

SZAFA MROŹNICZA JEDNODRZWIOWA
ЗАМОРАЖИВАНИЕ КАБИНЕТ ОДНОЙ ДВЕРИ
FREEZING CABINET SINGLE DOOR
TIEFKÜHLSCHRANK SCHRANK EINTÜRIG

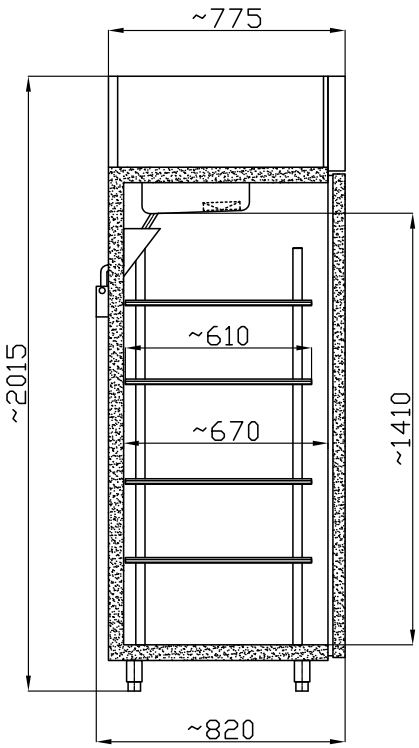

Model / Модель / Model / Modell	**SMR 700**
Wymiary (długość, szerokość, wysokość) [mm] Размеры (длина, ширина, высота) [мм] Size (Length, Width, Height) [mm] Abmessungen (Länge, Breite, Höhe) [mm]	**665 x 775 (820) x 2015**
Znamionowa wydajność chłodnicza [W] Номинальная охлаждающая мощность [Вт] Rated cooling capacity [W] Nennkühlleistung [W]	**988**
Nominalne dobowe zużycie energii [kWh] Номинальное суточное потребление энергии [кВт-час] Rated daily energy consumption [kWh] Nenntagesstromverbrauch [kWh]	**5.0**
Pojemność komory użytkowej [dm^3] Емкость рабочей камеры [дм^3] Usable compartment capacity [dm^3] Nutzinhalt [dm^3]	**540**
Powierzchnia ekspozycyjna [m^2] Экспозиционная поверхность [м^2] Display space [m^2] Auflagefläche [m^2]	**1.6**
Maksymalne obciążenie półki [kg] Максимальная нагрузка на полку [кг] Maximum shelf capacity [kg] Maximale Belastung der Zwischenablagen [kg]	**30**

Powyższe dane zostały podane dla temp. otoczenia 25°C oraz wilgotności względnej 60%. / Вышеуказанные данные представлены для температуры окружающей среды 25°C и относительной влажности 60%. / The above data relate to ambient temperature of 25°C and relative humidity of 60%. / Die oben angegebenen Daten gelten für eine Lufttemperatur von 25°C und relative Feuchtigkeit von 60%.
Producent zastrzega sobie prawo wprowadzania zmian parametrów urządzenia bez wcześniejszego uprzedzenia. / Производитель оставляет за собой право на внесения изменений в параметры оборудования без предварительного уведомления. / The manufacturer reserves the right to make amendments regarding technical parameters without notice. / Der Hersteller behält sich das Recht vor, Änderungen der technischen Parameter ohne Ankündigung vorzunehmen.

mawi

SZAFA MROŹNICZA JEDNODRZWIOWA
ЗАМОРАЖИВАНИЕ КАБИНЕТ ОДНОЙ ДВЕРИ
FREEZING CABINET SINGLE DOOR
TIEFKÜHLSCHRANK SCHRANK EINTÜRIG

UFR 370 SD

DANE TECHNICZNE/ WYPOSAŻENIE STANDARDOWE:
- chłodzenie wymuszone
- zakres temperatur - od -14°C do -24°C
- czynnik chłodniczy - R 404a
- napięcie znamionowe - 230 V~, 50Hz
- drzwi pełne
- zamek do drzwi
- 6 półek siatkowych
- korpus malowany proszkowo na kolor biały
- nóżki do wypoziomowania urządzenia
- oświetlenie fluorescencyjne

ТЕХНИЧЕСКИЕ ДАННЫЕ/ СТАНДАРТНОЕ ОСНАЩЕНИЕ:
- охлаждение - принудительное
- диапазон температур от -14°C до -24°C
- хладагент - R 404a
- номинальное напряжение - 230 В~, 50 Гц
- двери
- замок к двери
- 6 решетчатые полки
- корпус окрашен порошковой белой краской
- ножки для выравнивания оборудования
- флуоресцентное освещение

TECHNICAL DATA/ STANDARD ACCESSORIES:
- Forced cooling
- Temperature range - from -14°C to -24°C
- Refrigerant - R 404a
- Rated voltage - 230 V~, 50Hz
- Solid door
- Door lock
- 6 netting shelves
- Powder coated body in white colour
- Adjustable levelling legs
- Fluorescent lighting

TECHNISCHE DATEN/ STANDARDAUSSTATTUNG:
- Gezwungene Kühlung
- Temperaturbereich - von -14°C bis -24°C
- Kältemittel - R 404a
- Nennspannung - 230 V~, 50 Hz
- Volltür
- Türschloss
- 6 Ablageroste
- Gehäuse pulverbeschichtet, Farbe: weiß
- Stellfüße zum Justieren des Möbels
- Fluoreszenzbeleuchtung

UFR 370 SD

SZAFA MROŹNICZA JEDNODRZWIOWA
ЗАМОРАЖИВАНИЕ КАБИНЕТ ОДНОЙ ДВЕРИ
FREEZING CABINET SINGLE DOOR
TIEFKÜHLSCHRANK SCHRANK EINTÜRIG

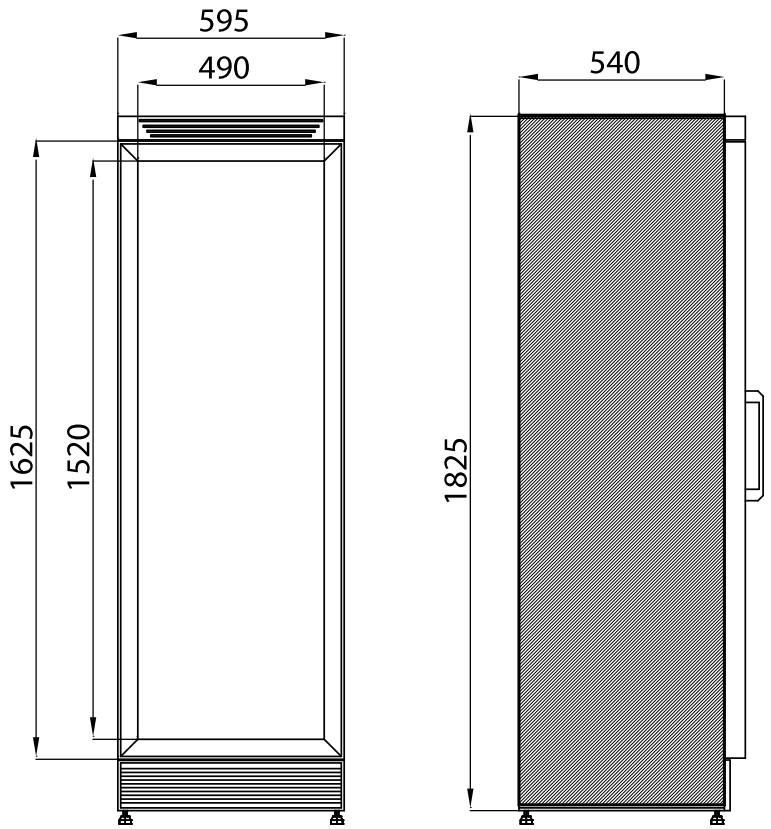

Model / Модель / Model / Modell	**UFR 370 SD**
Wymiary (długość, szerokość, wysokość) [mm] Размеры (длина, ширина, высота) [мм] Size (Length, Width, Height) [mm] Abmessungen (Länge, Breite, Höhe) [mm]	**595 x 640 x 1840**
Nominalne dobowe zużycie energii [kWh] Номинальное суточное потребление энергии [кВт-час] Rated daily energy consumption [kWh] Nenntagesstromverbrauch [kWh]	**5,36**
Pojemność komory użytkowej [dm^3] Емкость рабочей камеры [дм^3] Usable compartment capacity [dm^3] Nutzinhalt [dm^3]	**270**
Waga netto [kg] Масса нетто [кг] Net weight [kg] Nettogewicht [kg]	**80**
Maksymalne obciążenie półki [kg] Максимальная нагрузка на полку [кг] Maximum shelf capacity [kg] Maximale Belastung der Zwischenablagen [kg]	**16**

Powyższe dane zostały podane dla temp. otoczenia 25°C oraz wilgotności względnej 60%. / Вышеуказанные данные представлены для температуры окружающей среды 25°C и относительной влажности 60%. / The above data relate to ambient temperature of 25°C and relative humidity of 60%. / Die oben angegebenen Daten gelten für eine Lufttemperatur von 25°C und relative Feuchtigkeit von 60%.
Producent zastrzega sobie prawo wprowadzania zmian parametrów urządzenia bez wcześniejszego uprzedzenia. / Производитель оставляет за собой право на внесения изменений в параметры оборудования без предварительного уведомления. / The manufacturer reserves the right to make amendments regarding technical parameters without notice. / Der Hersteller behält sich das Recht vor, Änderungen der technischen Parameter ohne Ankündigung vorzunehmen.

mawi

SZAFA MROŹNICZA JEDNODRZWIOWA
ЗАМОРАЖИВАНИЕ КАБИНЕТ ОДНОЙ ДВЕРИ
FREEZING CABINET SINGLE DOOR
TIEFKÜHLSCHRANK SCHRANK EINTÜRIG

UFR 370 GD

DANE TECHNICZNE/ WYPOSAŻENIE STANDARDOWE:
- chłodzenie wymuszone
- zakres temperatur - od -13°C do -22°C
- czynnik chłodniczy - R 404a
- napięcie znamionowe - 230 V~, 50Hz
- drzwi przeszklone rama z aluminium, szkło hartowane
- zamek do drzwi
- 6 półek siatkowych
- korpus malowany proszkowo na kolor biały
- nóżki do wypoziomowania urządzenia
- oświetlenie fluorescencyjne

ТЕХНИЧЕСКИЕ ДАННЫЕ/ СТАНДАРТНОЕ ОСНАЩЕНИЕ:
- охлаждение - принудительное
- диапазон температур от -13°C до -22°C
- хладагент - R 404a
- номинальное напряжение - 230 В~, 50 Гц
- двери со стеклом рама из алюминия, закаленным стеклом
- замок к двери
- 6 решетчатые полки
- корпус окрашен порошковой белой краской
- ножки для выравнивания оборудования
- флуоресцентное освещение

TECHNICAL DATA/ STANDARD ACCESSORIES:
- Forced cooling
- Temperature range - from -13°C to -22°C
- Refrigerant - R 404a
- Rated voltage - 230 V~, 50Hz
- Glass door, aluminium frame, tempered glass
- Door lock
- 6 netting shelves
- Powder coated body in white colour
- Adjustable levelling legs
- Fluorescent lighting

TECHNISCHE DATEN/ STANDARDAUSSTATTUNG:
- Gezwungene Kühlung
- Temperaturbereich - von -13°C bis -22°C
- Kältemittel - R 404a
- Nennspannung - 230 V~, 50 Hz
- Tür verglast, Aluminiumrahmen, gehärtetes Glas
- Türschloss
- 6 Ablageroste
- Gehäuse pulverbeschichtet, Farbe: weiß
- Stellfüße zum Justieren des Möbels
- Fluoreszenzbeleuchtung

UFR 370 GD

SZAFA MROŹNICZA JEDNODRZWIOWA
ЗАМОРАЖИВАНИЕ КАБИНЕТ ОДНОЙ ДВЕРИ
FREEZING CABINET SINGLE DOOR
TIEFKÜHLSCHRANK SCHRANK EINTÜRIG

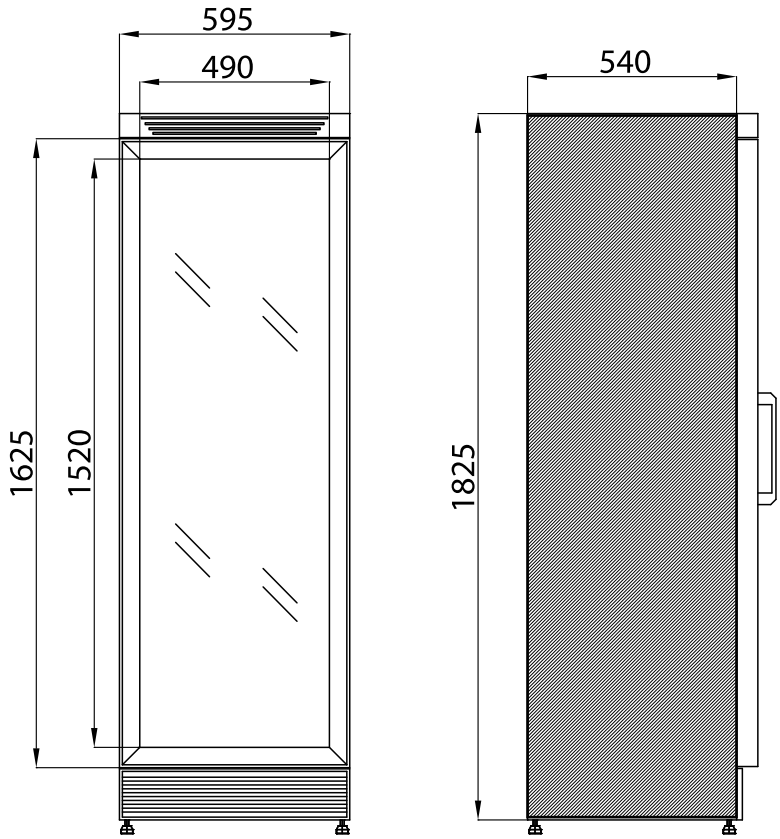

Model / Модель / Model / Modell	**UFR 370 GD**
Wymiary (długość, szerokość, wysokość) [mm] Размеры (длина, ширина, высота) [мм] Size (Length, Width, Height) [mm] Abmessungen (Länge, Breite, Höhe) [mm]	**595 x 640 x 1840**
Nominalne dobowe zużycie energii [kWh] Номинальное суточное потребление энергии [кВт-час] Rated daily energy consumption [kWh] Nenntagesstromverbrauch [kWh]	**9.43**
Pojemność komory użytkowej [dm^3] Емкость рабочей камеры [дм^3] Usable compartment capacity [dm^3] Nutzinhalt [dm^3]	**270**
Waga netto [kg] Масса нетто [кг] Net weight [kg] Nettogewicht [kg]	**84**
Maksymalne obciążenie półki [kg] Максимальная нагрузка на полку [кг] Maximum shelf capacity [kg] Maximale Belastung der Zwischenablagen [kg]	**16**

Powyższe dane zostały podane dla temp. otoczenia 25°C oraz wilgotności względnej 60%. / Вышеуказанные данные представлены для температуры окружающей среды 25°C и относительной влажности 60%. / The above data relate to ambient temperature of 25°C and relative humidity of 60%. / Die oben angegebenen Daten gelten für eine Lufttemperatur von 25°C und relative Feuchtigkeit von 60%.
Producent zastrzega sobie prawo wprowadzania zmian parametrów urządzenia bez wcześniejszego uprzedzenia. / Производитель оставляет за собой право на внесения изменений в параметры оборудования без предварительного уведомления. / The manufacturer reserves the right to make amendments regarding technical parameters without notice. / Der Hersteller behält sich das Recht vor, Änderungen der technischen Parameter ohne Ankündigung vorzunehmen.